Фемея Молдовей

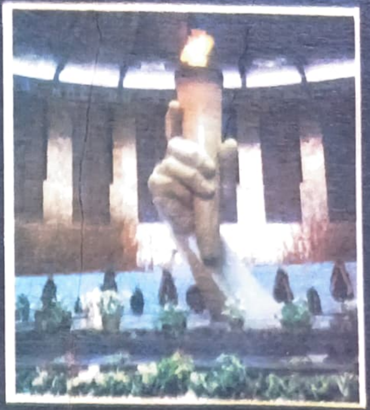

Дэйнуи-ва де-а пururь
фокул сакру
ал мемориеи...

ЕТЕРНЭ ГЛОРИЕ
ЕРОИЗМУЛУЙ ШИ
ДЫРЗЕНИЕЙ ВЕТЕРАНИЛОР...

4/1985

КОМУНИКАТ ИНФОРМАТИВ

ку привире ла Пленара Комитетулуй Чентрал ал Партидулуй Комунист ал Униуний Советиче

Ла 11 мартие 1985 а авут лок о Пленарэ екстраординарэ а Комитетулуй Чентрал ал Партидулуй Комунист ал Униуний Советиче.

Дин ынсэрчинаря Бироулуй Политик ал КЧ, Пленара а фост дескисэ де тов. Горбачов М. С., мембру ал Бироулуй Политик, секретар ал КЧ ал ПКУС.

Ын легэтурэ ку ынчетаря дин вяцэ а луй К. У. Черненко, Секретарул Женерал ал КЧ ал ПКУС, Прешединтеле Президиумулуй Советулуй Супрем ал Униуний РСС, партичипанций ла Пленарэ ау чинстит мемория луй Константин Устинович Черненко принтр'ун момент де ындурератэ рекулежере.

Пленара а менционат кэ Партидул Комунист ал Униуний Советиче, ынтрегул попор советик ау суферит о пердере гря. С'а стинс дин вяцэ ун еминент милитант ал партидулуй ши статулуй, ун патриот ши ун интернационалист, ун луптэтор консеквент пентру триумфул идеалурилор комунизмулуй ши пэчий пе пэмынт.

Константин Устинович Черненко шь-а дэруит фэрэ прежет ынтряга вяцэ каузей партидулуй ленинист, интереселор попорулуй советик. Орьунде л-ар фи тримис партидул, ел лупта неабэтут, ку абнегация каре ый ера проприе, пентру традучеря ын вяцэ а политичий ПКУС.

Константин Устинович Черненко акорда мултэ атенцие промовэрий консеквенте а линией спре перфекционаря сочиализмулуй дезволтат, спре резолваря марилор сарчинь але дезволтэрий економиче ши сочиале, спре ридикаря бунэстэрий ши културий попорулуй советик, спре спориря континуэ а активизмулуй креатор ал маселор, спре ымбунэтэциря мунчий идеоложиче, спре ынтэрирря дисчиплиней, легалитэций ши ординий.

О маре контрибуцие а адус Константин Устинович Черненко ла дезволтаря ын континуаре а колаборэрий мултилатерале ку цэриле фрэцешть але сочиализмулуй, ла реализаря интегрэрий економиче сочиалисте, ла консолидаря позициилор комунитэций сочиалисте. Суб кондучеря луй с'ау транспус ферм ши консеквент ын вяцэ принчипииле коекзистенцей пашниче а стателор ку орындуирь сочиале диферите, с'а дат о рипостэ хотэрытэ планурилор агресиве але империализмулуй, с'а десфэшурат о луптэ необоситэ пентру ынчетаря курсей ынармэрилор, импусе де империализм, пентру елиминаря периколулуй унуй рэзбой нуклеар, пентру асигураря секуритэций трайниче а попоарелор.

Константин Устинович Черненко а пэзит ка лумина окилор унитатя Партидулуй ностру Комунист, характерул колектив ал активитэций Комитетулуй Чентрал ши Бироулуй сэу Политик. Ел нэзуя ынтотдяуна ка партидул сэ акционезе ла тоате нивелуриле ка ун организм стрынс унит, армониос ши комбатив. Ел ведя ын унитатя гындурилор ши фаптелор комуништилор о кезэшие а тутурор сукчеселор ноастре, а депэширий неажунсурилор, о кезэшие а мерсулуй ностру асчендент ынаинте.

Пленара а сублиният кэ ын ачесте зиле де долиу комуништий, ынтрег попорул советик се унеск ши май стрынс ын журул Комитетулуй Чентрал ал партидулуй ши Бироулуй сэу Политик. Оамений советичь вэд ку тот темеюл ын партид форца кондукэтоаре ши ындрумэтоаре а сочиетэций ши сынт ферм хотэрыць сэ лупте фэрэ прежет пентру реализаря политичий интерне ши екстерне лениниcте а ПКУС.

Партичипанций ла Пленара КЧ ле-ау експримат профунде кондоленце руделор ши приетенилор апропияць ай дефунктулуй.

Пленара КЧ а екзаминат кестиуня ку привире ла алежеря Секретарулуй Женерал ал КЧ ал ПКУС.

Дин ынсэрчинаря Бироулуй Политик ал КЧ, а ростит о кувынтаре ын ачастэ кестиуне тов. Громыко А. А., мембру ал Бироулуй Политик. Ел а пропус сэ фие алес Секретар Женерал ал КЧ ал ПКУС тов. Горбачов М. С.

Пленара л-а алес ын унанимитате Секретар Женерал ал Комитетулуй Чентрал ал ПКУС пе тов. Горбачов М. С.

Дупэ ачея ла Пленарэ а луат кувынтул тов. Горбачов М. С., Секретарул Женерал ал КЧ ал ПКУС. Ел а експримат о адынкэ рекуноштинцэ пентру ыналта ынкредере пе каре й-а акордат-о Комитетул Чентрал ал ПКУС ши а менционат кэ ышь дэ фоарте бине сама кыт де маре есте рэспундеря пе каре о импликэ ачаста.

Тов. Горбачов М. С. а дат асигурэрь Комитетулуй Чентрал ал ПКУС, кэ ышь ва дэруи тоате путериле пентру а служи ку крединцэ партидул ностру, попорул ностру, мэряца каузэ ленинистэ, астфел ынкыт сэ се реализезе неабэтут ориентэриле програматиче але ПКУС, сэ се асигуре континуитатя ын резолваря сарчинилор де ынтэрире ын континуаре а потенциалулуй економик ши де апэраре ал Униуний РСС, де ридикаре а бунэстэрий попорулуй советик, де консолидаре а пэчий, сэ се транспунэ персеверент ын вяцэ политика интернэ ши екстернэ ленинистэ а Партидулуй Комунист ши Статулуй Советик.

Ку ачаста Пленара КЧ шь-а ынкеят лукрэриле.

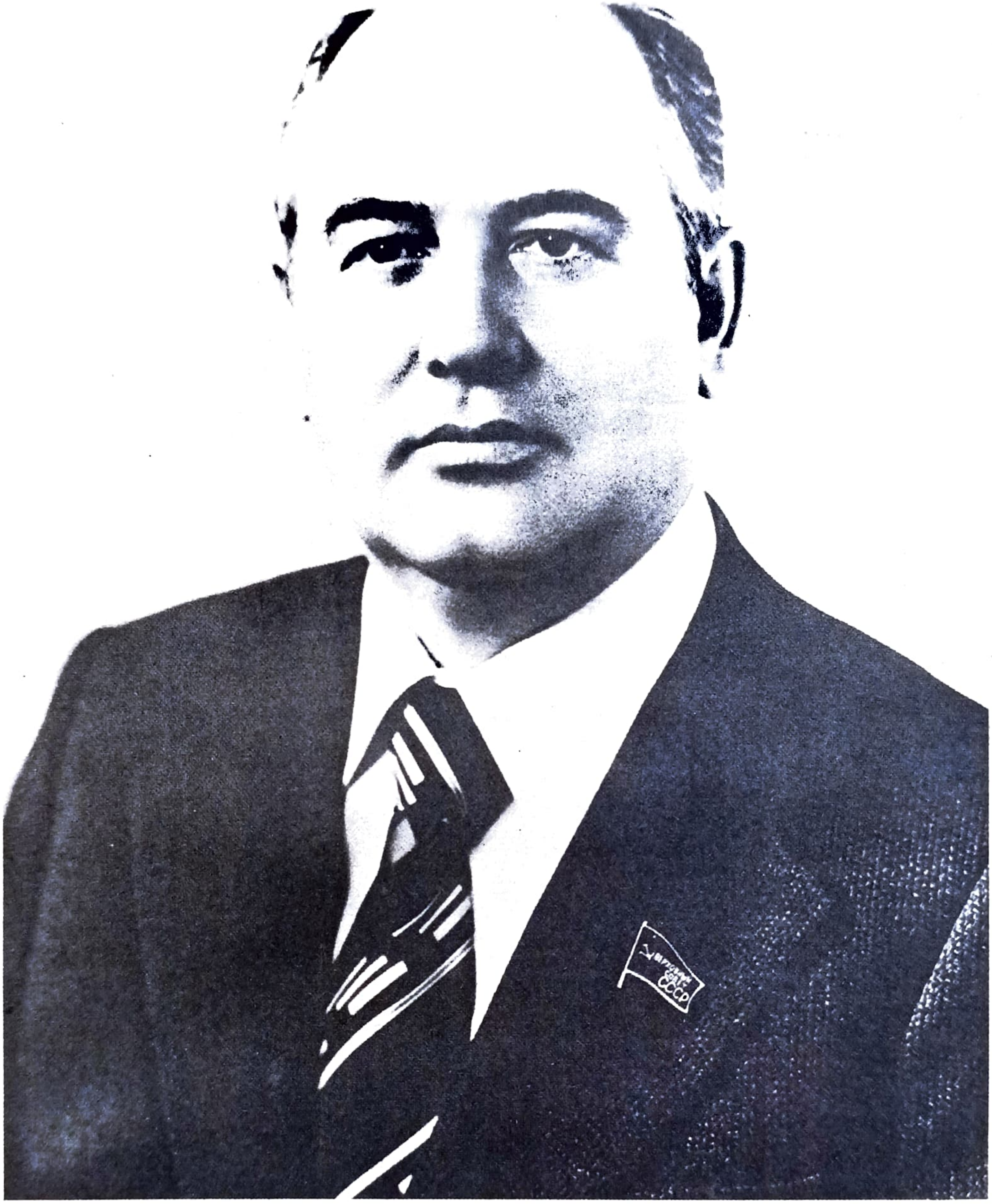

Михаил Сергеевич
ГОРБАЧОВ,

Секретар Женерал ал Комитетулуй Чентрал
ал Партидулуй Комунист ал Униуний Советиче

Михаил Сергеевич ГОРБАЧОВ

Михаил Сергеевич Горбачов с'а нэскут ла 2 мартие 1931 ын сатул Привольное дин районул Красногвардейский, цинутул Ставропол, ынтр'о фамилие де цэрань.

Шь-а ынчепут каля де мункэ ла вырста де 15 ань, кынд дупэ Мареле Рэзбой пентру Апэраря Патрией дин аний 1941—1945. А лукрат ка меканизатор ла о стацие де машинь ши трактоаре. Ын 1952 а ынтрат ын рындуриле ПКУС. Ын 1955 а абсолвит Университатя де Стат «М. В. Ломоносов» дин Москова (факултатя журидикэ), яр ын 1967 — Институтул агрикол дин Ставропол, обцинынд специалитатя де агроном-економист.

Дин 1955 М. С. Горбачов се афлэ ла мункэ ын органеле комсомолисте ши де партид. Лукрязэ ын цинутул Ставропол: ка прим-секретар ал комитетулуй орэшенеск Ставропол ал УЛКТ дин Униуня Советикэ, локциитор ал шефулуй секцией де пропагандэ ши ажитацие, яр апой секретар ал дойля ши прим-секретар ал комитетулуй цинутал ал комсомолулуй.

Ын мартие 1962 М. С. Горбачов а фост промоват ка организатор де партид ал Дирекцией териториале де продукцие колхозниче-совхозниче дин Ставропол, яр ын дечембрие ал ачелуяш ан а фост конфирмат шеф ал секцией органелор де партид а комитетулуй цинутал ал ПКУС.

Ын септембрие 1966 есте алес прим-секретар ал комитетулуй орэшенеск де партид Ставропол. Дин аугуст 1968 М. С. Горбачов лукрязэ ка секретар ал дойля, яр ын априлие 1970 есте алес прим-секретар ал комитетулуй цинутал Ставропол ал ПКУС.

М. С. Горбачов есте мембру ал Комитетулуй Чентрал ал ПКУС дин 1971. А фост делегат ла Конгреселе XXII, XXIV, XXV ши XXVI але партидулуй. Ын 1978 есте алес секретар ал КЧ ал ПКУС, ын 1979 — кандидат ын мембрий Бироулуй Политик ал КЧ ал ПКУС. Ын октомбрие 1980 М. С. Горбачов есте трекут дин рындул кандидацилор ын рындул мембрилор Бироулуй Политик ал КЧ ал ПКУС. Есте депутат ал Советулуй Супрем ал Униуний РСС де лежислатуриле 8—11, прешединте ал Комисией пентру афачериле екстерне а Советулуй Униуний. Есте депутат ал Советулуй Супрем ал РСФСР де лежислатуриле 10—11.

Михаил Сергеевич Горбачов есте ун милитант де самэ ал Партидулуй Комунист ши Статулуй Советик. Ын тоате постуриле, пе каре и ле ынкрединцязэ партидул, мунчеште ку спиритул де инициативэ, енержия ши абнегация чей сынт проприй, ышь дэруеште куноштинцеле, богата експериенцэ ши талентул организаторик транспунерий ын вяцэ а политичий партидулуй, служеште фэрэ прежет мэряца каузэ а луй Ленин, интеречеле попорулуй мунчитор.

Пентру мерите фацэ де Партидул Комунист ши Статул Советик М. С. Горбачов а фост декорат ку трей ордене Ленин, ку орденеле Револуция дин Октомбрие, Драпелул Рошу де Мункэ, «Инсигна де Оноаре» ши ку медалий.

Кувынтаря товарэшулуй М. С. ГОРБАЧОВ,

Секретарул Женерал ал КЧ ал ПКУС, ла Пленара КЧ ал ПКУС дин 11 мартие 1985

Дражь товарэшь!

Пе ной тоць, ынтрегул ностру партид ши ынтряга ноастрэ царэ не-а ловит о дурере грэ. С'а стинс дин вяцэ ун ленинист девотат, ун еминент милитант ал Партидулуй Комунист ал Униуний Советиче ши Статулуй Советик, ал мишкэрий комунисте интернационале, ун ом ку суфлет нобил ши ку ун маре талент организаторик — Константин Устинович Черненко.

Константин Устинович а стрэбэтут о кале маре ши слэвитэ. Ын фиекаре сектор, пе каре и-л ынкрединца партидул, се дезвэлуяу тот май деплин талентул, причеперя са де а лукра ку оамений. Ын постул де Секретар Женерал ал КЧ ал ПКУС, Прешединте ал Президиумулуй Советулуй Супрем ал Униуний РСС Константин Устинович Черненко шь-а дэруит тоате путериле ши куноштинцеле дезволтэрий економией цэрий, крештерий бунэстэрий ши културий попорулуй, асигурэрий секуритэций Патрией, менцинерий ши ынтэририй пэчий пе пэмынт.

Константин Устинович Черненко а пэзит ка лумина окилор унитатя Партидулуй Комунист, карактерул колектив ал активитэций Комитетулуй Чентрал ши Бироулуй сэу Политик. Ел нэзуя ынтотдяуна ка партидул сэ акционезе ла тоате нивелуриле ка ун организм стрынс унит, армониос ши комбатив. Ын унитатя гындурилор ши фаптелор комуништилор ведя ел кезэшия сукчеселор, ынлэтурэрий неажунсурилор, кезэшия ынаинтэрий асченденте.

Линия стратежикэ, елаборатэ ла Конгресул ал XXVI-ля, ла Пленареле ултериоаре але КЧ ку партичипаря конструктивэ а луй Юрий Владимирович Андропов ши Константин Устинович Черненко, а фост ши рэмыне статорникэ. Ачаста есте линия спре акчелераря дезволтэрий сочиал-економиче а цэрий, спре перфекционаря тутурор аспектелор веций сочиетэций. Есте ворба де трансформаря базей технико-материале а продукцией. Есте ворба де перфекционаря системулуй релациилор сочиале, ын примул рынд економиче. Есте ворба ши де дезволтаря омулуй ынсушь, де ымбунэтэциря калитативэ а кондициилор материале але веций ши мунчий луй, лумий луй спиритуале.

Урмязэ сэ асигурэм о котитурэ хотэрытоаре ын дирекция тречерий економией национале пе фэгашул дезволтэрий интенсиве. Требуе, сынтем даторь сэ не ридикэм ын скурт тимп пе челе май авансате позиций технико-штиинцифиче, ла чел май ыналт нивел мондиал ал продуктивитэций мунчий сочиале.

Пентру а резолва ку май мулт сукчес ши май репеде ачастэ сарчинэ, есте нечесар сэ перфекционэм ши де акум ынаинте ку персеверенцэ механизмул економик ши ынтрегул систем де кондучере. Мергынд пе ачастэ кале, алегынд солуцииле оптиме, требуе сэ апликэм ын мод креатор принчипииле фундаментале але господэририй сочиалисте. Ачаста ынсямнэ сэ ынфэптуим неабэтут дезволтаря планикэ а економией, сэ ынтэрим проприетатя сочиалистэ, сэ лэржим дрептуриле, сэ ридикэм градул де аутономие ши рэспундеря ынтреприндерилор, сэ спорим коинтересаря лор ын резултателе финале але мунчий. Ачаста ынсямнэ сэ субордонэм ынтряга дезволтаре економикэ, ын ултимэ инстанцэ, интереселор оаменилор советичь.

Партидул ва промова неабэтут политика сочиалэ елаборатэ де ел. Тотул ын нумеле омулуй, спре бинеле омулуй — ачастэ тезэ програматикэ требуе сэ капете ун концинут тот май профунд ши май конкрет. Е клар кэ ымбунэтэциря кондицилор де вяцэ але омулуй требуе сэ се базезе пе контрибуция луй крескындэ ла кауза женералэ. Аколо унде се фак абатерь де ла ачест принчипиу, есте иневитабил прежудичиятэ дрептатя сочиалэ, каре репрезинтэ факторул чел май импортант ал унитэций ши стабилитэций сочиетэций сочиалисте.

Партидул консидерэ, кэ уна динтре сарчиниле кардинале але политичий интерне констэ ын перфекцио-

наря ши дезволтаря континуэ а демокрацией, а ынтрегулуй систем де аутокондучере сочиалистэ а попорулуй. Сарчиниле ын ачастэ привинцэ сынт мултипле. Ын ачест план се фаче мулт. Авем ын ведере ридикаря ын континуаре а ролулуй Советелор, активизаря синдикателор, комсомолулуй, контролулуй нородник, колективелор де мункэ. Дар не аштяптэ о мункэ персеверентэ ши пе дирекцииле дежа трасате ши пе алтеле ной.

Адынчиря демокрацией сочиалисте есте индисолубил легатэ де ридикаря конштиинцей сочиале. Ефичиенца мунчий едукативе се манифестэ ынаинте де тоате ын фелул кум партичипэ мунчиторий, колхозничий, интелектуалий ла резолваря проблемелор марь ши мичь, кум мунческ ей, кум луптэ ку неажунсуриле. Крештеря спиритулуй актив ал оаменилор советичь ын мункэ ши ын вяца сочиалэ, ынтэриря дисчиплиней, едукаря патриотизмулуй ши интернационализмулуй конституе о сарчинэ импортантэ а ынтрежий активитэць идеоложиче.

Ын ачест кадру вор фи луате ши де акум ынаинте мэсурь хотэрыте пентру а фаче ын континуаре ордине, пентру а курэци вяца ноастрэ де феноменеле стрэине, де орьче атентате асупра интереселор сочиетэций ши четэценилор ей, пентру а ынтэри легалитатя сочиалистэ.

Сынтем даторь сэ лэржим ши де акум ынаинте публичитатя ын мунка организациилор де партид, советиче, де стат ши обштешть. В. И. Ленин спуня, кэ статул есте путерник прин конштиинца маселор. Практика ноастрэ а конфирмат ынтру тотул ачастэ конклузие. Ку кыт сынт май бине информаць оамений, ку атыт май конштиент акционязэ ей, ку атыт май енержик сприжинэ партидул, плануриле ши целуриле луй програматиче.

Ын домениул политичий екстерне курсул ностру есте клар ши консеквент. Ачеста есте курсул пэчий ши ал прогресулуй.

Чя динтый порункэ а партидулуй ши статулуй есте де а пэзи ши а ынтэри пе тоате кэиле приетения фрэцяскэ ку чей май апропиаць товарэшь ши алиаць ай ноштри — цэриле марий комунитэць сочиалисте. Вом фаче тот че депинде де ной пентру екстиндеря интеракциуний ку стателе сочиалисте, пентру ридикаря ролулуй ши спориря ынрыуририй сочиализмулуй ын требуриле мондиале. Ной ам дори о ымбунэтэцире сериоасэ а релациилор ку Република Популарэ Кинезэ ши консидерэм, кэ ын кондицииле речипрочитэций лукрул ачеста есте абсолут посибил.

Униуня Советикэ а сприжинит лупта попоарелор пентру елибераря лор де суб жугул колониал. Симпатииле ноастре сынт ши астэзь де партя цэрилор Асией, Афричий ши Америчий Латине, каре пэшеск пе каля ынтэририй индепенденцей ши а примэнирий сочиале. Пентру ной еле сынт приетень ши партенерь ын лупта дусэ ын нумеле уней пэчь трайниче, ал унор релаций май буне, екитабиле ынтре попоаре.

Ын че привеште релацииле ку стателе капиталисте, цин сэ спун урмэтоареле. Ной вом урма ку фермитате курсул ленинист ал пэчий ши коексистенцей пашниче. Ла буна крединцэ Униуня Советикэ ва рэспунде тотдяуна прин бунэ крединцэ, ла ынкредере — прин ынкредере. Дар тоатэ лумя требуе сэ штие, кэ ну вом неглижа ничодатэ интереселе Патрией ноастре ши алиацилор ей.

Ной прецуим сукчеселе обцинуте ын дестиндеря ынкордэрий интернационале ын аний 70 ши сынтем гата сэ партичипэм ла континуаря прочесулуй де стабилире а уней колаборэрь пашниче, речипрок авантажоасе ынтре стате пе база егалитэций ын дрептурь, респектулуй речипрок ши неаместекулуй ын требуриле интерне. Прин ной пашь ын ачастэ дирекцие ар путя фи дестойник маркатэ чя де-а патрузечя аниверсаре а Марий Бируинце асупра фасчизмулуй хитлерист ши милитаризмулуй жапонез.

Ничодатэ пынэ акум омениря н'а фост пындитэ де о примеждие атыт де ынфрикошэтоаре ка ын зилеле ноастре. Уника ешире резонабилэ дин ситуация че с'а креат есте о ынцележере ынтре форцеле опусе асупра ынчетэрий имедиате а курсей ынармэрилор — ын примул рынд нуклеаре — пе Пэмынт ши асупра ымпедикэрий ачестей курсе ын космос. Ынцележере пе о базэ чинститэ ши егалэ ын дрептурь, фэрэ ынчеркэрь де «а траже пе сфоарэ» чялалтэ парте ши де а-й дикта проприиле кондиций. Ынцележере, каре сэ-й ажуте пе тоць сэ ынаинтезе спре целул дорит — спре нимичиря тоталэ ши интерзичеря дефинитивэ а армелор нуклеаре, спре ынлэтураря тоталэ а примеждией унуй рэзбой нуклеар. Де ачест лукру сынтем ферм конвиншь.

Мыне вор ынчепе ла Женева тратативеле динтре Униуня Советикэ ши Стателе Уните але Америчий. Атитудиня Униуний РСС фацэ де ачесте тратативе есте бине куноскутэ. Аш путя доар сэ реафирм: ной ну тиндем спре реализаря унор авантаже унилатерале фацэ де Стателе Уните, фацэ де цэриле НАТО, спре супериоритатя милитарэ асупра лор; ной дорим ынчетаря, ну континуаря курсей ынармэрилор — ши деачея пропунем сэ фие ынгецате арсеналеле нуклеаре, сэ фие опритэ десфэшураря ын континуаре а ракетелор; ной дорим о редучере реалэ ши импортантэ а армаментелор че с'ау акумулат, ну креаря унор ной ши ной системе де арме, фие ын космос, фие пе Пэмынт.

Ам вря ка партенерий ноштри дин кадрул тратативелор де ла Женева сэ ынцелягэ позиция Униуний Советиче ши сэ рэспундэ прин речипрочитате. Ын ачест каз ар фи посибил ун акорд. Попоареле лумий ар рэсуфла ушурате.

ПКУС есте ун партид интернационал прин натура са. Товарэший ноштри де идей де песте хотаре пот фи ынкрединцаць кэ ын лупта пентру паче ши прогрес сочиал партидул луй Ленин ва колабора стрынс, ка ынтотдяуна, ку партиделе комунисте, мунчиторешть, революционар-демократиче фрэцешть, се ва пронунца пентру унитатя ши интеракциуня активэ а тутурор форцелор революционаре.

Товарэшь! Резолваря сарчинилор комплексе че стау ын фаца ноастрэ пресупуне ынтэриря ын континуаре а партидулуй, ридикаря ролулуй сэу организатор ши ындрумэтор. ПКУС а порнит ши порнеште ынтотдяуна де ла идея ленинистэ кэ о политикэ принчипиалэ есте уника политикэ жустэ. О асеменя политикэ, елаборатэ ын мод колектив, ва фи ынфэптуитэ консеквент ши неабэтут. Партидул есте ануме форца капабилэ сэ цинэ конт де интереселе тутурор класелор ши групелор сочиале, тутурор нациилор ши националитэцилор цэрий, сэ ле чиментезе ынтр'ун тот унитар, сэ мобилизезе енержия попорулуй ын опера комунэ а фэуририй комунисте.

Политика партидулуй а фост ши ва фи ындрептатэ спре ынтэриря алианцей класей мунчитоаре, цэрэнимий колхозниче ши интелектуалитэций, спре ынтэриря неконтенитэ а приетенией попоарелор марелуй ностру стат мултинационал.

Партидул ва дезволта пе тоате кэиле инициатива креатоаре а тинеретулуй, се ва ынгрижи де ымбунэтэциря кондициилор де мункэ ши де трай але фемеилор, де невоиле ши черинцеле ветеранилор рэзбоюлуй ши мунчий.

Ын ситуация интернационалэ компликатэ есте май импортант ка орькынд сэ менцинем капачитатя де апэраре а Патрией ла ун асеменя нивел, ынкыт агресорий потенциаль сэ штие бине, кэ ун атентат ла секуритатя Цэрий Советиче ши алиацилор ей, ла вяца пашникэ а оаменилор советичь ва фи ынтымпинат ку о контраловитурэ здробитоаре. Глориоаселе ноастре Форце Армате вор диспуне ши де акум ынаинте пентру ачаста де тот че е нечесар.

Ын презент се десфэшоарэ пе ларг прегэтириле пентру Конгресул ал XXVII-ля ал ПКУС. Ла ел ва фи екзаминатэ ноуа редакцие а Програмулуй партидулуй, вор фи трасате перспективеле дезволтэрий цэрий ын чинчиналул урмэтор ши ын периоада де пынэ ын анул 2000.

Тимпул чере о мункэ ынкордатэ, креатоаре дин партя тутурор организациилор де партид, де сус пынэ жос. Ын тоате сектоареле, песте тот ши претутиндень комуништий требуе сэ фие ун екземплу де ындеплинире а даторией четэценешть, де мункэ конштиинчоасэ спре бинеле сочиетэций, сэ афирме претутиндень стилул ленинист ын мункэ. Ачаста се реферэ, ын примул рынд, ла кадреле партидулуй, ла кондукэторий де партид ши де стат. ПКУС ва промова неабэтут линия спре спориря ексиженцей, спре ридикаря рэспундерий пентру мунка ынкрединцатэ.

Дупэ ынкеиеря Пленарей, мембрий Комитетулуй Чентрал, примий секретарь ай комитетелор режионале, тоць партичипанций ла лукрэриле ей вор плека пе терен, пентру а се апука де трябэ ку о ноуэ енержие. Яр требурь авем дестуле. Ынаинте де тоате, требуе сэ ынкеем ку сукчес активитатя пентру ындеплиниря планурилор де дезволтаре економикэ ши сочиалэ пе анул курент ши сэ асигурэм астфел ун старт сигур пентру чинчиналул урмэтор.

Ярна аспрэ а фрынат ынтрукытва реализаря сарчинилор де план ынтр'о серие де рамурь. Ачаста ынсямнэ кэ акум требуе сэ не кончентрэм, сэ мобилизэм резервеле, сэ не ынкордэм тоате путериле пентру а рекупера рэмынериле ын

урмэ ши а еши спре сфыршитул анулуй пе позицииле трасате.

Товарэшь, ын ачесте зиле симцим ши май бине кыт де путерниче ши монолитиче сынт рындуриле комуништилор, кыт де чиментат ши унит есте попорул ностру советик. Ла речентеле алежерь оамений советичь шь-ау експримат дин ноу сприжинул унаним фацэ де курсул партидулуй ши статулуй ностру. Ачест сприжин ынсуфлецеште ши облигэ.

Пленара Комитетулуй Чентрал мь-а ынкрединцат астэзь облигацииле марь ши комплексе де Секретар Женерал ал КЧ ал ПКУС. Ынцелег пря бине кыт де маре есте ынкредеря че ми с'а акордат ши кыт де ыналтэ есте рэспундеря легатэ де ачаста. Ын мунка че мэ аштяптэ контез пе сприжинул ши ажуторул актив ал мембрилор Бироулуй Политик, ал кандидацилор ын мембрий Бироулуй Политик ши ал секретарилор КЧ, ал Комитетулуй Чентрал ал партидулуй ын ансамблу. Експериенца думнявоастрэ мултилатералэ есте есенца кончентратэ а експериенцей историче а попорулуй ностру. Вэ промит, товарэшь, сэ депун тоате путериле пентру а служи ку девотамент партидул ностру, попорул ностру, мэряца каузэ ленинистэ.

Ынгэдуици-мь сэ-мь експрим ынкредеря кэ, пэшинд ын ынтымпинаря Конгресулуй ал XXVII-ля ал ПКУС, попорул ши партидул, ын стрынсэ унире ын журул Комитетулуй Чентрал, вор фаче тотул пентру ка Патрия ноастрэ Советикэ сэ фие ши май богатэ, ши май путерникэ, пентру ка форцеле креатоаре але сочиализмулуй сэ се дезвэлуе ши май деплин.

АДРЕСАРЯ

Комитетулуй Чентрал ал ПКУС, Президиумулуй Советулуй Супрем ал Униуний РСС, Советулуй Миништрилор ал Униуний РСС кэтре Партидул Комунист, кэтре попорул советик

Дражь товарэшь!

Партидул Комунист ал Униуний Советиче, Статул Советик, ынтрегул попор советик ау суферит о пердере гря. С'а рупт фирул веций луй Константин Устинович Черненко — еминент милитант ал партидулуй ши статулуй, патриот ши интернационалист, луптэтор консеквент пентру триумфул идеалурилор комунизмулуй ши пэчий пе пэмынт.

Ынтряга вяцэ а луй Константин Устинович Черненко а фост дэруитэ пынэ ла капэт каузей партидулуй ленинист, интереселор попорулуй советик. Орьунде ыл тримитя партидул, ел лупта ынтотдяуна ку абнегация че-й ера проприе пентру традучеря ын вяцэ а политичий ПКУС, ын рындуриле кэруя с'а афлат тимп де песте чинчзечь де ань.

Де ла кондукэтор комсомолист ши организатор де партид ал унуй пикет де грэничерь пынэ ла Секретар Женерал ал КЧ ал ПКУС, Прешединте ал Президиумулуй Советулуй Супрем ал Униуний РСС — ачаста есте каля де вяцэ а луй К. У. Черненко. Ын ыналтеле постурь ын партид ши ын стат с'а дезвэлуит ын тот плинул талентул сэу де организатор, кондукэтор де тип ленинист. Комитетул Чентрал ал партидулуй, Бироул Политик ал КЧ ал ПКУС ын фрунте ку К. У. Черненко ау десфэшурат о мункэ маре ши родникэ пентру мобилизаря оаменилор мунчий ла ындеплиниря хотэрырилор Конгресулуй ал XXVI-ля ал ПКУС, Пленарелор ултериоаре але Комитетулуй Чентрал.

А фост промоват ку консеквенцэ курсул спре перфекционаря сочиализмулуй дезволтат, резолваря сарчинилор импортанте але дезволтэрий економиче ши сочиале, ридикаря бунэстэрий попорулуй советик, импулсионаря континуэ а спиритулуй креатор ал маселор, ымбунэтэциря мунчий идеоложиче. Ын чентрул атенцией партидулуй с'ау афлат ын перманенцэ проблемеле ынтэририй дисчиплиней, легалитэций ши ординий, политичий де кадре, ынтецирий активитэций Советелор, комсомолулуй, контролулуй нороддник, але реформей школаре, ридикэрий ролулуй сочиал ал литературий ши артей. Се десфэшоарэ о активитате енержикэ ын кадрул прегэтирилор пентру конгресул ординар, Конгресул ал XXVII-ля ал ПКУС, пентру елабораря уней ной редакций а Програмулуй партидулуй.

Пе арена интернационалэ ефортуриле партидулуй ау фост кончентрате асупра дезволтэрий ын континуаре а колаборэрий мултилатерале ку цэриле фрэцешть але сочиализмулуй. Де активитатя луй К. У. Черненко сынт легате тречеря ла ноуа етапэ а интегрэрий економиче сочиалисте, консолидаря позициилор комунитэций сочиалисте.

КЧ ал ПКУС, Статул Советик ау промоват ферм ши консеквент ын вяцэ принчипиул коекзистенцей пашниче а стателор ку орындуирь сочиале диферите, ау контракарат ку хотэрыре унелтириле агресиве ши амбицииле челор май реакционаре черкурь але империализмулуй, ау луптат необосит пентру ынчетаря курсей ынармэрилор импусе де империализм, пентру ликидаря примеждией де рэзбой нуклеар, пентру асигураря секуритэций ферме а попоарелор.

Ын легэтурэ ку ачастэ пердере гря Комитетул Чентрал ал ПКУС, Президиумул Советулуй Супрем ал Униуний РСС, Советул Миништрилор ал Униуний РСС ле адресязэ комуништилор, попорулуй советик кемаря де а се уни ши май стрынс ын журул Комитетулуй Чентрал ленинист ал партидулуй ши Бироулуй сэу Политик. Ын Партидул Комунист ал Униуний Советиче оамений мунчий дин цара ноастрэ вэд ку деплин темей форца кондукэтоаре ши ындрумэтоаре а сочиетэций советиче. Тоате фаптеле ши аспирацииле партидулуй сынт ындрептате спре служиря непрекупецитэ а интереселор кардинале але попорулуй советик, а каузей комунизмулуй.

ПКУС есте ынармат ку ынвэцэтура революционарэ марксист-ленинистэ немуритоаре. Ел мерже неабэтут пе каля арэтатэ де Ленин ши ну се ва абате ничодатэ де пе ачастэ кале.

Партидул ва промова ши де акум ынаинте курсул спре перфекционаря мултилатералэ а сочиализмулуй дезволтат. Ел консидерэ дрепт сенс супрем ал активитэций сале ридикаря континуэ а нивелулуй де трай материал ши културал ал попорулуй пе база интенсификэрий економией, акчелерэрий пе тоате кэиле а прогресулуй технико-штиинцифик. Се ва ынфэптуи ку тоатэ персеверенца ши дин че ын че май деплин ын тоате сфереле веций ноастре принчипиул проприу сочиализмулуй — принчипиул дрептэций сочиале, ва фи промоватэ неабэтут линия ынкувиинцатэ ши сприжинитэ де кэтре оамений мунчий дин царэ спре ынтэриря дисчиплиней, ординий, спиритулуй де организаре. Партидул ва ынтэри ши де акум ынаинте алианца класей мунчитоаре, цэрэнимий колхозниче ши интелектуалитэций, приете-

Константин Устинович ЧЕРНЕНКО

Дин партя Комитетулуй Чентрал ал Партидулуй Комунист ал Униуний Советиче, Президиумулуй Советулуй Супрем ал Униуний РСС, Советулуй Миништрилор ал Униуний РСС

Комитетул Чентрал ал Партидулуй Комунист ал Униуний Советиче, Президиумул Советулуй Супрем ал Униуний РСС ши Советул Миништрилор ал Униуний РСС анунцэ ку профундэ дурере партидул ши тот попорул советик, кэ ын зиуа де 10 мартие 1985, ла ора 19 ши 20 де минуте, а ынчетат дин вяцэ дупэ о боалэ грея Секретарул Женерал ал Комитетулуй Чентрал ал ПКУС, Пресединтеле Президиумулуй Советулуй Супрем ал Униуний РСС Константин Устинович **Черненко.**

Нумеле луй Константин Устинович Черненко — еминент милитант ал Партидулуй Комунист ши ал Статулуй Советик, дырз луптэтор пентру идеалуриле комунизмулуй, пентру паче — се ва пэстра пентру тотдяуна ын инимиле оаменилор советичь, ынтрежий оменирь прогресисте.

ния фрэцяскэ а попоарелор советиче, каре алкэтуеск база виабилитэций сочиетэций ноастре, ва дезволта демокрация сочиалистэ. Партидул а консидерат ши консидерэ дрепт челе май ыналте валорь спиритуале але оаменилор советичь конвинжеря марксист-ленинистэ, колективизмул, патриотизмул, интернационализмул пролетар сочиалист.

ПКУС, Статул Советик ау фэкут ши фак тот че е посибил ши нечесар пентру ынтэриря комунитэций сочиалисте, консолидаря позициилор сочиализмулуй пе арена мондиалэ, пентру преынтымпинаря уней катастрофе нуклеаре ши асигураря уней пэчь трайниче. Ной врем ши депунем ефортурь персеверенте пентру ынчетаря курсей ынармэрилор, преынтымпинаря милитаризэрий космосулуй. Целул ностру финал констэ ын дистружеря дефинитивэ а армелор нуклеаре претутиндень пе планетэ, ын елиминаря дефинитивэ а примеждией де рэзбой нуклеар. Униуня Советикэ с'а пронунцат ши се пронунцэ консеквент пентру ун диалог конструктив, пентру мэсурь практиче, каре сэ дукэ ла скэдеря ынкордэрий интернационале, ла инстаураря уней атмосфере де ынкредере, колабораре ши ынцележере речипрокэ ынтре тоате попоареле ши стателе.

Униуня Советикэ ну аменинцэ пе нимень ши ну тинде спре супериоритатя милитарэ. Дар еа ну ва адмите ка орькаре алтэ царэ сау коалиции де стате сэ капете о асеменя супериоритате. Ятэ де че не вом ридика неабэтут ши де акум ынаинте вижиленца, вом ынтэри капачитатя де апэраре а Патрией ноастре сочиалисте.

Симпатииле ноастре ши сприжинул ностру сынт де партя попоарелор че луптэ пентру либертате ши индепенденцэ националэ. Ын лупта пентру паче ши прогрес сочиал ПКУС есте тотдяуна девотат курсулуй консеквент спре чиментаря пе тоате кэиле а форцелор мишкэрий комунисте ши мунчиторешть интернационале.

Целуриле партидулуй сынт кларе ши нобиле. Еле ау пермис ПКУС сэ кыштиже ынкредеря нецэрмуритэ а оаменилор мунчий. Форца партидулуй резидэ ын унитатя ку попорул. Форца попорулуй резидэ ын унитатя ку партидул, ын кондучеря луй.

Константин Устинович Черненко, каре шь-а ынкинат ынтряга вяцэ служирий девотате а партидулуй, а попорулуй советик, ва рэмыне пентру тотдяуна ын мемория комуништилор, а тутурор оаменилор советичь. Ел ва рэмыне ын мемория ноастрэ ка ун ынфлэкэрат пропагандист ал идеилор марксист-лениниште, ка ун кондукэтор мэринимос ши ексижент, ка ун ом де маре омение ши плин де атенцие фацэ де невоиле ши грижиле оаменилор мунчий.

Комитетул Чентрал ал ПКУС, Президиумул Советулуй Супрем ал Униуний РСС, Советул Миништрилор ал Униуний РСС ау ферма ынкредере кэ комуништий, тоць оамений советичь, манифестынд о ыналтэ конштиинцэ ши ун ыналт спирит де организаре, вор лукра ку ши май мулт ентузиазм ши абнегацие, вор ынтэри капачитатя економикэ ши де апэраре а Патрией ноастре, вор пурта ку дестойничие драпелул Марелуй Октомбрие.

ЛУМИНЬ ДЕ СТРАЖЭ

Монументул луй Владимир Ильич Ленин че се ва ынэлца ын Пяца Октомбрие дин орашул Москова. Моделул апарцине унуй груп де ауторь суб кондучеря луй Л. Кербел, пиктор ал попорулуй дин Униуня РСС, скулпторулуй В. Фьодоров, архитекцилор Г. Макаревич ши А. Самсонов.

Андрей ЛУПАН

Се ынтымпласе о зи ку фуртунэ избукнитэ дин сенин. Яр кэлэтория ноастрэ, прегэтитэ дин ажун, не прилежуи компликаций ши перипеций непревэзуте. Фэчям ун друм апроапе фантастик, прин немэржинита ымпэрэцие а пэдурилор нордиче, суб плоая торенциалэ, збучуматэ де вынт ши спинтекатэ де фулжере, ка ла ун катаклизм универсал. Ын плинэ зи, машиниле ынаинтау паркэ пе дибуите, клаксонынд ши цинынд фаруриле апринсе.

Кыць ерам ной аколо, оамень советичь, ла плекаря ачея дин Хелсинки спре фостул Таммерфорс (пе нумеле де азь Тампере), сынт конвинс кэ пентру тоць ной май ревин ын меморие ку сенс апрофундат ачеле фанфаре спектакулоасе але натурий дезлэнцуите. Ле пэстрэм — товэрэшие де друм ынфиорэтоаре — прин легэмынтул времилор.

Целул кэлэторией поате фи ушор ынцелес. Тампере е легат де история революцией ши де вяца луй Ленин. Аколо с'а цинут, дупэ кум се штие, прима конферинцэ а Партидулуй Мунчитореск Сочиал-Демократ Рус, ын десфэшураря анулуй 1905. Авям прилежул сэ пэтрундем аевя пе ун тэрым пэстрэтор де традиции, ку аминтирь легате де рэсунетул марилор евенименте. Ынклештэрь хотэрытоаре пентру кауза пролетариатулуй шь-ау рэсфрынт енержииле кончентрате ын лукрэриле де атунч але болшевичилор, ынтре зидуриле микулуй ораш финландез. Ера о лимпезире ленинистэ а дезлэнцуителор фуртунь дин Русия.

Аич, ын локалул унде с'а петрекут конферинца, приетень девотаць ши векь луптэторь ау реушит сэ ынфиинцезе ун музеу ынкинат луй Владимир Ильич. Ынсушь фаптул ачестей реализэрь трезеште ун сентимент де адынкэ стимэ фацэ де товарэший ши приетений финландежь. Путем ынцележе бине курэцения гындулуй ынфэптуит ши мунка депусэ де ей пентру а цине трязэ ын цара лор традиция легатэ де нумеле атыт де скумп ынтрежий оменирь луптэтоаре.

Аич, ын кытева часурь де рекулежере, ам дескоперит паркэ ун калд ши луминат унгер дин инима Патрией. Ам ынцелес ынсуфлецита тэчере а сэлилор мичь, унде орьче комбатант — крединчос осташ ал сочиализмулуй — поате сорби о пикэтурэ де роуэ вие ши ынтэритоаре.

Лэмурирь не дэдя директорул музеулуй, ун векь товарэш де крединцэ дин рындуриле ынчеркацилор антифасчишть финландежь. Ну ера сингур. Пурта де мынэ о фетицэ виоае, деосебит де комуникативэ ши приетеноасэ — непоцика са Мери, ын вырстэ де вре-о чинч ань. Фетица ворбя кам тот атыт кыт ши буникул, нумай кэ ачеста требуя сэ не традукэ спуселе ей, фолосинд о елементарэ ши индулжентэ граматикэ русэ. Ла сфыршитул визитей Мери не-а арэтат резултатул активитэций сале ын музеу.

Ера ун каецел линият, ку копертеле ынвелите, цинуте, кум се веде, ку стэруитоаре грижэ де копил. «Скриець пентру мине чева». Л-ам фрунзэрит, аскултынд експликацииле буникулуй, ши ам ынцелес кэ цинем ын мынь о адевэратэ реликвэ. Май алес пентру директор ши пентру непоатэ-са. Каетул пэстра мэртурисирь симпле, дар ку сенсурь адынчь, адресате ынцележерий ей де май тырзиу.

Чине визитязэ музеул Ленин дин Тампере?

Бинеынцелес, ну аматорий де дивертисменте туристиче. Фетица Мери стрынжя, де акум де песте дой ань, кыте о скынтее дин инима оаменилор пуртаць ынкоаче де ун ыналт легэмынт де конштиинцэ. Ну штиу чине ва путя десчифра ынсемнэриле ын каетул ей. Е греу кяр сэ гичешть тоате лимбиле ын каре ерау скрисе. Афарэ де финландезэ, русэ, ромынэ, франчезэ, ерау аколо ынскриерь ын арабэ, хинди, кинезэ, ын лимбиле Асией ши але Афричий. Искэлитуриле де челе май мулте орь ерау ын групурь.

Крединца куратэ а оаменилор, мэртуриситэ ын зечь де граюрь, адунатэ де ынмугурита вяцэ а уней копиле де мунчитор... Ну путям десчифра тоате инскрипцииле, дар путям ушор бэнуи ынцелесул лор ши жингэшия стынгаче адусэ пынэ аколо де прин крунтеле рэспынтий але веций мунчиторешть. Штиям доар че оамень визитязэ кэсуца дин Тампере.

Сэ-л пэстрезь каецелул тэу, Мери; е ун документ каре одатэ ыць ва умпле вяца де луминэ. Атунч вей афла кэ локул ачеста е пе вечь легат де лупта каре ыналцэ ши ынноеште астэзь омениря.

Маря Викторие а попорулуй советик ши форцелор луй армате асупра фасчизмулуй жерман, репуртатэ акум 40 де ань, конституе о ынтрукипаре ын вяцэ а идеилор ленинисте ку привире ла апэраря Патрией Сочиалисте, ун триумф ал политичий Партидулуй Комунист ал Униуний Советиче, организаторул ши ынсуфлециторул луптей сакре ымпотрива нацизмулуй.

Берлин, априлие 1945.

Виктор ТЕЛЕУКЭ

ГРЭДИНА СОАРЕЛУЙ-РЭСАРЕ

Рэсэритул ши азь а ынфлорит ка о грэдинэ де трандафирь. Ла мижлок сынт роший-роший, де кулоаря фокулуй, апой нуанцеле се скимбэ уна ку алта пынэ кынд трандафирий девин албь-албь, де кулоаря зэпезий висколите песте ноапте ши абя акум пентру прима датэ ачест алб веде лумина зилей. Апой трандафирий, ынтр'о парте ши'н алта се ыналбэстреск пынэ девин ку тотул албаштри-албаштри.

Грэдина аста есте сус, пе дялул дин фаца орашулуй, ла порциле луй вешник дескисе пе унде вине диминяца. Дар ын зилеле ачестя де примэварэ диминяца е ынкэ тырзие ши кынд ажунже ын ораш ши луминязэ ферестреле каселор, оамений сынт трежь демулт, кяр ши копиий ну дорм, калзь ши май де пе сомн, фошнеск ымбрэкынду-се, сау лэсынду-се ымбрэкаць пентру а фаче ачелаш друм спре грэдиницэ, яр чей май марь — спре школэ.

Ынкэ о грэдинэ де трандафирь, ынкэ о зи де паче, де ынчепут де мункэ, дакэ ачаста есте ынчепут сау май курынд континуаре, фииндкэ аша кум ынтр'о поезие поетул Ем. Буков дескоперэ кэ соареле ын цара ноастрэ нич кынд ну апуне. Зичеря аста поетикэ есте ши ла проприу ши ла фигурат.

Ынкэ ун рэсэрит апринс, ынкэ о грэдинэ ынфлоритэ ку трандафирь роший, албь, албаштри. Трандафирь албаштри поате авя нумай грэдина рэсэритулуй, пачя ноастрэ де тоате зилеле. Зиуа поартэ нумеле че л-а авут ши сэптэмына трекутэ, ыл ва авя ши сэптэмына виитоаре, ун нуме динтре челе шапте, каре сынт ачеляшь ка нуме ши алтеле ка есенцэ. Ши де одатэ мэ ынтреб:

— Дар ын че зи а кэзут дата де 9 май?

Каут рэспунсул ши ну-л гэсеск. Каут нумеле зилей ши еа мэ купринде ын апеле ей. Ын че зи а фост ачастэ сфынтэ датэ кынд а ынчетат сэ май кургэ сынжеле оменеск, кынд мыниле осташилор, бэтэторите де стратул пуштий, ынчепу сэ-шь реадукэ дин мемориe форма плугулуй, коасей, чоканулуй, хырлецул ыл штияу, фииндкэ тотдяуна ку еле ау сэпат траншее. Оаре кяр лумя сэ фи уйтат ын че зи а кэзут ачастэ датэ сфынтэ де 9 май 1945? Зиуа де ынчепут а рэзбоюлуй а фост думиника, атунч кынд оамений ерау ын одихнэ, се букурау де пачя ачелей зиле, де лануриле верзь але холделор адормите ши еле ын лягэнул лиништий, кынд с'а кутремурат пэмынтул.

Каут нумеле ачелей сфинте зиле де 9 май. Ыл каут ши мэ гындеск кэ оамений кред кэ аша ши се нумеште ачя зи а сэптэмыний де атунч, 9 май, еа се цине минте ши се ва цине минте кыт вом фи ши вом трэи. О зи пентру каре с'ау жертфит 20 де милиоане де оамень советичь... О алтэ зи ну а май фост ын история лумий пентру каре сэ се фи плэтит ун прец атыт де скумп.

Грэдина де трандафирь роший а рэсэритулуй се апринде ши май мулт. Паркэ е ун букет енорм адус де чинева невэзут. Неуйтаций трандафирь адушь ла пичоареле челор кэзуць ши челор ынторшь дин рэзбой. Дакэ ын клипа аста аш путя фи ын партя де сус а орашулуй, лынгэ челе чинч арме жигантиче каре фак пирамидэ ши адэпостеск фокул вешник ши сакру, аш путя ведя кум ачест рэсэрит де трандафирь невэзутеле мынь ыл депун аич. Аш аузи кум флакэра фокулуй вешник ынчепе сэ пылпые алтфел, паркэ ар бате-о о адиере неаштептатэ. Дар ну-й нимик неаштептат. Фокул паркэ стригэ нумеле челор кэзуць, паркэ тоць се трезеск ши ачастэ необишнуитэ адиере се искэ дин мишкаря лор, а поалелор де мантале каре ле-ау ынкэлзит кыт ау путут женункий ынгецаць ку каре ау трекут атыт амар де друм, метру ку метру пынэ ау вэзут ку окий аршь де жерул ши нэдуфул рэзбоюлуй ачя грэдинэ де трандафирь ынфлориць де ла 9 май 1945. Ау вэзут ши ну ле-а венит а креде: сэ фие кяр еа, зиуа ачя аштептатэ ши ла каре ну ау ажунс с'о вадэ милиоанеле де оамень? Поате де атыта чей май мулць ау уйтат сэ се ынтребе че зи ый аста ши дакэ с'ау ынтребат, ау аузит ачелаш рэспунс:

— 9 Май!

Паре куриос, дар о зи динтр'о лунэ де примэварэ а скимбат вяца лумий, а ынчепут с'о ынтоаркэ дин ноу ши ку фоарте мулт греу пе фэгашул де паче. Ерау пря марь ши пря мулте рэниле ши обиделе оменешть.

Ын ачя зи с'ау аместекат лакримиле букуриилор ши дуререилор, дар лакрима ши де букурие ши де дурере е тот сэратэ, аша кэ лакрима вэрсатэ ла 9 май авя сэ фие а регэсирий, а викторией, а пэчий, а оменией, а аминтирий. Еа унде а кэзут, с'а ынкэлзит пэмынтул, а ынколцит грыул ши секара, а дат род сперанца, дупэ атытя зиле ши нопць ынфригурате де рэзбой нэдеждя оменяскэ а ынфлорит ши а дат род.

А фост пря мултэ грабэ, пря маре аштептаря, ку нерэбдаря ла ун лок, дар се кувеня ка тоць чинеаштий лумий, пикторий, поеций, фотографий сэ сурприндэ лумина, ликэрул, стрэлучиря дин окий мамелор, ын примул рынд ай мамелор, дин окий челора каре адук вяца ши висул пе пэмынт благословинду-ле ку бунэтатя ши матернитатя лор нерепетатэ ши ын ачелаш тимп нескимбатэ.

Скриинд ачесте рындурь, л-ам авут алэтурь пе ун фост солдат, каре а луптат тот рэзбоюл. А авут трей рэнь, доуэ контузий. Л-ам ынтребат ын че зи а сэптэмыний а фост зиуа Викторией.

— Ла 9 Май.

— Ын че зи а сэптэмыний?

— Кум ын че зи? Ла 9 Май.

Слэвитэ фие ачастэ датэ сфынтэ пентру каре зорий ышь ынфлореск грэдина де трандафирь роший, албь, албаштри.

Ачестя вин словеле — времилор ной История ноуэ с'о скрие

Павел БОЦУ

ЛЕНИН

Ферестреле лумий дескисе'н афарэ —
Е тимпул кынд мугурий крапэ.
Ши ярэ,
Пе кынд се дештяптэ априлу'н поене,

Авем ынтылнире
Ку Ленин.
Ферестреле лумий кулег де ла соаре
Луминэ
Ши кынтек фражил де приер.
Е чел май юбит,
Чел май ом;
Слова каре
Ва фи ын мэсурэ ку ел?
Кувинтеле-с тоате де-о самэ де мичь
Ши тоате н'о сэ-л купциндэ:
Ачестя вин симпле —
Владимир Ильич, —
Дырзение'н инимь с'апциндэ.
Еле-с алеселе, каре-с май вий,
Ка ынсэшь вяца ынтрягэ —
Е луптэ
Ши фапте,
Ши букурий
Че росту'мплинирилор лягэ;
Ачестя вин словеле времилор ной
История ноуэ с'о скрие
Ку мынь пролетаре
Пе-а зилелор фой,
'Нэлцэрий де азь мэртурие.
Ферестреле лумий лумина кулег,
Ын каутэ привиря флэмындэ.
Абя дупэ луптэ ши дупэ избындэ
Де-л штим, де-л куноаштем
Пе Ленин ынтрег...

ЗУЛФИЯ
Узбекистан

ПАТРИЯ

Мэ'нвець кэ плынсул сенс ну аре,
Ешть аспрэ прекум майкэ мя,
Дар ну мэ черць ку 'нвершунаре,
Прекум ну м'а чертат нич еа.

Уна сынтем — ла рэу, ла бине,
Е ням ку тине ал меу кынт,
Мэ стинжь кынд арде фоку'н мине:
Мэ 'нфлэкэрезь, кынд стинсэ сынт.

Ам фост уймитэ ну одатэ
Де плай стрэин, де чер стрэин,
Дар тотдяуна 'нстрэинатэ
Ла тине мэ грэбям сэ вин.

Зик ши вой зиче-о версуире,
Ка пе-ун блестем, кыт вой май фи:
Ну ымь респинже-а мя юбире,
Дар нич де-а та ну мэ липси

Кэч фэр' де царэ пе пэмынт
Нич стеле ну-с, нич соаре сфынт.

Ояр ВАЦИЕТИС
Летония

МАРИЯ

Мария,
мь-ай промис,
кэ'н ноаптя кынд нимень
ну ва май траже дин армэ
ын чей каре умблэ пе ынтунерик,
те вей дуче ку мине де-а лунгул
кымпулуй чел де секарэ 'нфлоритэ
ши, кынд кымпул ачеста се ва термина,
вей мерже ку мине пынэ ла челэлалт кымп,
яр дупэ аста ла чел урмэтор
ши аша май департе,
пынэ че ам сэ симт кэ ту ешть о сфынтэ.

Те-ау ынгропат ундева
лынгэ кымпул ал дойля
ши ной,
ку бэтрыний тэй зиуа ынтрягэ
сэпарэм пэмынтул
ши фэкурэм о гроапэ
маре кыт о карьерэ де пятрэ,
кынд а венит чялалтэ фемее
ку каре-ам плекат,
яр бэтрыний рэмасерэ-аколо сэ сапе
ши тот ау сэпат пынэ че ау мурит.

Мария,
пэмынтул ачеста амар
че не'нтоарче нумай судоаря ши мунка
ши нич о пара май мулт дин дуреря,
дин драгостя ка ши дин ура че колкэе'н ной, —
пэмынтул ачеста,
реституинду-не судоаря ши труда,
ын доуэ ку амэрэчуня пелинулуй,
пэмынтул че а ынгицит-о ши а пердут-о
пе Мария чя каре ымь промисесе
сэ мэ факэ сэ симт че ынсямнэ сфинцения, —
пэмынтул ачеста шь-а ымплинит журэмынтул.

Пэмынтул ачеста е сфынт.

Максим ТАНК
Белорусия

СКРИСОАРЯ ГЭСИТЭ ДЕ УН ПЛУГ

Прин улицэ пе лынгэ касе
Ын зорий ачештя де зи,
Зымбинд вий де ла извор
Ку кэлдэриле плине де соаре.
О, де м'ай кема сэ-мь потол
Ынсетаря мя кинуитоаре,
Пря поате кэ рэниле меле
Ындатэ с'ар тэмэдуи.

Ын фацэ-й ун дымб. Яу гренада.
Е ултима. Пьедика-й трасэ.
Дар н'ам доведит бунрэмасул
Сэ-мь яу де ла буний-мь солдаць,
Че-алэтурь, ку мыниле'н лэтурь,
Ын журул меу зак немишкаць.
Май фумегэ ланул. Врэжмашул
Атакэ дин ноу, ну се ласэ.

Термин. Ымь ешть драгэ. Май спер,
Деши мор. Дар сэ мор ну мэ тем.
О пун ын картуш скрисорика,
Ну ынтр'о пошталэ кутие,
Пря поате кэ о ва гэси
Вре-ун плуг ла арат ын кымпие,
Яр ту вей чити-о. Адио!
Асупра мя фокул ыл кем.

Традучерь де П. Старостинь

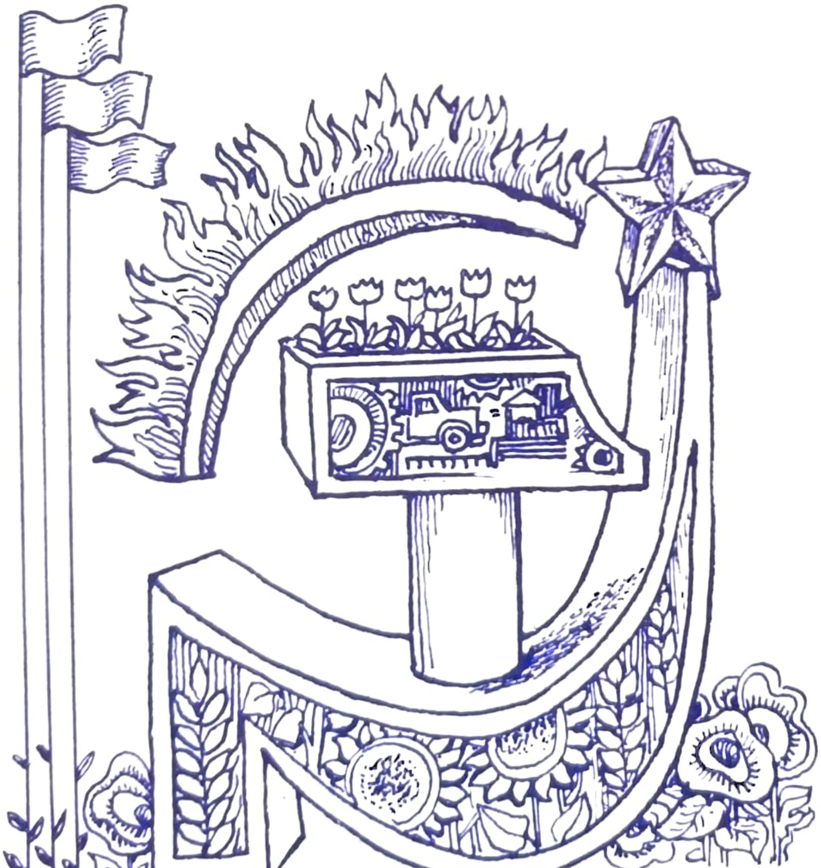

...**Фетишкане ку окь марь, ку умерь аскуцiць де адолесченте, пичоаре лунжь ынкэлцате ын чуботе именсе де кирзэ, фетишкане ку инимь марь де мамэ, деши н'ау доведит сэ куноаскэ сентиментул матерн ла тимп, ну ле-а ынгэдуит рэзбоюл сэ-л куноаскэ, гата орькынд сэ акопере, сэ феряскэ осташул рэнит де глонте, орькынд гата сэ ее глонтеле асупра са... Пентру витежия де каре ау дат довадэ пе кымпул де луптэ, кипул лор а фост ынвешничит де мемория рекуноскэтоаре а урмашилор.**

Ын ажунул аниверсэрий а 40-я де ла Маря Бируинцэ а попорулуй советик ын Мареле Рэзбой пентру Апэраря Патрией, редакция с'а ынтылнит ла «маса ротундэ» ку мембреле клубулуй «Пристене де арме» дин орашул Бэлць. Ынтылниря а авут лок ын инчинта Музеулуй глорией де луптэ. Фиекаре динтре челе 12 фемей адунате а ынтымпинат рэзбоюл одатэ ку тинереця. Ла 16—18 ань а ымбрэкат униформа милитарэ, а скимбат каса пэринтяскэ пе траншея рече, фэрэ а ста ла ындоялэ, ла примул апел ал Патрией, ын примеле рындурь але волунтарилор...

Акум аний, 40 ла нумэр, ле-ау май штерс дин проспецимя тинеряскэ а привирилор, лэсынду-ле доар нескимбатэ експресия де бунэтате, де сакрифичиу. Фэрэ ачесте калитэць пе каре ле-ау демонстрат ку присосинцэ ын аний де гря кумпэнэ пентру Патрие, ле-ар фи фост май дурероасе рэниле, фэрэ суфлетеле лор луминате де бунэтате май аневое ар фи венит мулташтептата зи а Бируинцей...

Репродучем май жос кытева мэртурисирь ши крымпее де аминтирь але ветеранелор, слэвителор фийчь але попорулуй ностру.

СЛЭВИТЭ ЗИ А

МАРИЯ ГЕОРГИЕВНА ЦУРКАН. — Ын аний рэзбоюлуй фэчям сервичиул ла брутэрия де компание а арматей 39 де танкурь. Ерам 172 де фете тинере. Ын фиекаре зи експедиям пе линия фронтулуй 2,5 тоне де пыне. Ера о мункэ гря ши истовитоаре, доар абсолут тотул, ынчепынд ку чернутул фэиний, фэчям ку брацеле. Пе линия ынтый н'ам фост, ынсэ грозэвииле ле-ам суферит ка ши тоць осташий. Фасчиштий пря бине штияу прецул пыний пе фронт, штияу ши кэ осташий ноштри, индиферент де ситуацие, ышь примяу порция де пыне. Ши пентру а-й липси де ачаста, а-й слеи де путерь, се вынау дупэ брутэрииле де компание, май алес авиаторий. Бомбардау ынтруна. Не аскундям прин пэдурь, прин сате, унде путям, дар ну цин минте ка сэ ну не фачем датория. Дупэ 9 Май, зи пе каре ам сэрбэторит-о ын Пруеия, ам плекат пе фронтул жапонез. Мь-а фост дат сэ трек прин Монголия, Кина. Ын януарие 1946 м'ам демобилизат. Дин 172 ам рэмас вий нумай 40 де фете... Пе друмуриле бэтэлиилор л-ам ынтылнит пе вииторул меу соц, каре м'а адус апой ын орашул луй натал Бэлць, апроапе комплект диструс де окупанций жермано-фасчишть, дар астэзь атыт де фрумос, атыт де драг ши скумп...

СОФИЯ КОНСТАНТИНОВНА ДМИТРЕНКО. — ...Дупэ абсолвиря школий милитаре ам плекат пе фронт ын калитате де инструктор политик ын компания де те-

лекомуникаций а дивизией I
«Тадеуш Костюшко» а Ар-
матей демократ-популаре по-
лоне, креате ын Униуня
РСС ын 1943. Мисиуня мя
ера ка ши а лукрэторулуй

ШИ НЕМУРИТОАРЕ, БИРУИНЦЕЙ

де партид ын аний пашничь, нумай кэ ын алте кондиций — мереу ынтре остащь, мереу пе линия ынтый — сэ-й конвинжь ку ворба, сэ-й ындемнь прин фаптэ. Каля де луптэ ам ынчепут-о ын орашул Селск ши ам ажунс пынэ ла Берлин. Аич ам сэрбэторит зиуа Бируинцей, м'ам искэлит пе райхстаг ши песте скурт тимп ам плекат спре касэ. Соарта де дупэ рэзбой мь-а фост феричитэ. Мь-ам ынжгебат фамилие, ам дой копий ши трей непоць. Вряу паче ши мэ стэруй прин мунка мя де едукацие милитаро-патриотикэ ын рындуриле тинеретулуй сэ контрибуй ла менцинеря ей.

ЕУЖЕНИЯ БОРИСОВНА МОНАСТЫРСКАЯ. — ...Ынторкындy-мэ де пе фронт, мь-ам консакрат вяца копиилор. Ам лукрат инструктоаре де пионерь, апой ынвэцэтоаре. Ничодатэ ну вой уйта чифреле статистиче дин аний де дупэ рэзбой: ын 1954—1955 ын школиле цэрий ноастре, ын класеле I—IV, ынвэцау ку 6 милиоане 970 мий де копий май пуцинь, декыт ын аний 1950—1951! Сэ ну се май ынтымпле ачаста ничкынд!..

ЕУДОКИЯ БОРИСОВНА БАКАЛЮК. — Ын октомбрие 1942 м'ам презентат ла комисариатул милитар дин Барнаул, унде м'ам евакуат, ку ругэминтя сэ фиу тримисэ пе фронт. М'ау репартизат ынтр'о бригадэ милитарэ де ски. Кяр ындатэ не-ау дат ши екипаментул: чизме, панталонь ши пуфоайкэ вэтуите, халат де камуфлаж ши маскэ-антигаз, кыт ши о переке де скиурь. Кынд ле-ам ымбрэкат пе тоате, семэнам ну ку о фетишканэ тынэрэ ши субцирикэ кум ерам, чи ку о бабэ де омэт. Де абя путям сэ мэ мишк. Ынсэ требуя сэ цинем каля спре фронт ши ануме пе скиурь. Кяр атунч де акум ам симцит греул остэщеск. Евакуатэ де прин пэрциле Черниговулуй, еу н'авям идее де маршуриле пе скиурь. Ши ка сэ ну мэ фак де рушине, ле скотям де пе пичоаре ши ле тот арункам ынаинте, яр сингурэ алергам дупэ еле, ярэш ле арункам ши дин ноу алергам... Дар ачастэ методэ семэна май мулт ку ун жок де копил, декыт ку екзекутаря сериоасэ а мисиуний...

Примул ботез де луптэ л-ам примит лынгэ Воронеж, апой ам фост мутатэ ынтр'ун корп блиндат ал дивизией «Тадеуш Костюшко». Ам партичипат ла форцаря Одрей, елибераря Полонией. Транспортам рэниций де пе кымпул де луптэ. Пентру фапте витежешть ам фост дистинсэ ку ордене ши медалий але Гувернулуй ностру ши але Полонией. Ултима декорацие — медалия «Свобода и Победа» — мь-а фост ынмынатэ ын орашул Киев ла 10 октомбрие 1984 де кэтре консулул полонез. Ам авут емоций марь, доар ау трекут 40 де ань ши дистинкция м'а гэсит... Ынтр'адевэр, нимень ну есте уйтат!..

ОЛГА ИВАНОВНА МИРОНОВА. — ...Доуэзечь де милиоане де вець а рэпит рэзбоюл. Рэниле луй ши астэзь сынжерязэ, дурериле ынкэ н'ау трекут... Вряу ка пе чей чинч копий ши унспрезече непоць ай мей, пе тоць копиий лумий сэ ну-й атингэ суферинцеле амаре прин каре ам трекут ной... Ной, нородул советик, каре а ындурат дин плин повара рэзбоюлуй, вом фаче тотул пентру а пэстра пачя...

Консемнаре: М. ЗАХАРОВА

● Партичипантеле ла маса ротундэ (де ла стынга ла дряпта): Еужения Борисовна Монастырская, София Константиновна Дмитренко, Надежда Яковлевна Супрунова, Еужения Константиновна Грищенко, Ана Ивановна Ткаченко, Валентина Ивановна Денисова, Олга Ивановна Миронова, Анастасия Георгиевна Рязанова, Надежда Алексеевна Юрчук, Мария Георгиевна Цуркан, Еудокия Борисовна Бакалюк ши Любов Самойловна Чернушко.

● Фамилия ветеранилор де рэзбой Еужения Константиновна ши Анатолий Вячеславович Грищенко ку фечорул Владимир ши нора Диана.

● Корул ветеранилор де ла клубул «Приетене де арме» дин Бэлць.

ЧЕРУЛ ЛИМПЕЗИНДУ-Л...

Маря тражедие а рэзбоюлуй Таисия Скомаровская а куноскут-о пе кынд ый кэзусе пе фронтул финландез соцул, офицер маритим. Ну май путя трэи ла Мурманск. Маря, корэбииле милитаре мереу ый аминтяу де омул скумп. Плекэ ла Астрахан, унде се ангажэ инструктоаре де пионерь. Аич а ши гэсит-о триста престе деспре нэвэлиря мишеляскэ а хоарделор хитлеристе асупра Патрией.

Таисия Сергеевна ымплетя ку елевий мэнушь, чорапь, фуларе, уска пыне ши експедия колете поштале пе фронт. Дар де фиекаре датэ, кынд се ынторчя де ла офичиул поштал, симця кэ ар путя, ар требуи сэ факэ май мулт пентру цара, афлатэ ын маре перикол. Ши се презентэ ла комисариатул милитар ку ругэминтя сэ фие ынролатэ ын рындуриле арматей активе.

— Че професие авець? — ау ынтребат-о ла комисариат.

— Сынт педагог.

— Мобилизэм, ын примул рынд, лукрэторь медикаль.

— Сынт гата сэ ындеплинеск орьче мисиуне.

— Атунч поате не ажутаць аич, ла комисариат.

Акчептасе, дар ну пе мулт тимп. И се пэря кэ локул ей е нумай аколо, пе фронт. Ши дакэ ар фи ши еа пе линия ынтый, май репеде ва вени виктория. Ачастэ крединцэ о адусесе лынгэ Сталинград, унде ымбрэкасе униформа милитарэ. Девенисе осташ ал унуй баталион де проекторишть.

Симця о маре мындрие, кэ ятэ, а фост атыт де инсистентэ ши а ажунс тотуш аколо, унде есте невое де еа. Ымпреунэ ку ынкэ вре-о доуэзечь де фете бараү ноаптя каля авиацией инамиче, каре се рупя ын фел ши кип спре Волга. Еле ый ажутау пе тунарий антиаериень сэ ле винэ де хак фасчиштилор. Яр унеорь доборау ши сингуре ку проектоареле лор авиоанеле ку кручь синистре.

...Вуетул апэсэтор ал унуй авион греу де бомбардамент се фэчя тот май деслушит. Циня дирекция спре Сталинград. Де одатэ ынтунерикул черулуй фу спинтекат де кытева фыший де луминэ путерникэ. Проектоареле ноастре луарэ «ын коарне» машина инамикулуй.

— Цине-л бине, Валя! — стригэ Таисия Скомаровская.— Везь сэ ну-л скэпэм, Соня. Май мулт кураж, Аня.

Пилотул се поменисе орбит комплектаменте. Пердусе посибилитатя де а се ориента, де а еши дин бэтая луминий. Авя ла борд резерве марь де бомбе ши ну путя маневрa. Ынчеркэ сэ скапе, скэзынд дин ынэлциме. Дар козиле де луминэ се циняу скай де авионул греой. Ла ун момент дат рэсунэ о експлозие асурзитоаре, че фэку сэ се кутремуре пэмынтул. Дин машина фасчиштилор рэмасе нумай фум ши скрум...

А доуа зи венисе ун офицер де артилерие ши ынтребэ чине дин проектористе а фэкут де сервичиу ноаптя. Еле луарэ позиция де «дрепць» (армата е арматэ) ши с'ау рекомандат:

— Таисия Скомаровская, орижинарэ дин Одеса.

— Валентина Соболева, дин Оренбург.

— Соня Сабитова, Башкирия.

— Хадыга Каркалиева, дин РАСС Татарэ.

— Ана Пеганова, Астрахан.

Офицерул дусе мына ла козорок ши ле мулцэми пентру испрaвэ. Апой зисе май пуцин официал:

— Пе унеле сектоаре дин апропиеря Сталинградулуй се дау лупте тот май крынчене. В'о спун пе шляу: рындуриле артилериштилор се рэреск. Авем невое де форце проаспете...

О бунэ парте дин мембреле деташаментулуй плекарэ атунч ынтр'ун режимент де артилерие антиаерианэ. Ын ноуа унитате пентру фиекаре се гэсисе «де лукру». Екатерина Рьова девенисе инфирмиерэ, Мозгуда Хабибулина — митралиор, Екатерина Синягина — командант ал секцией де телекомуникацие, яр Таисия шь-а алес мисиуня де дирижаре а фокулуй тунурилор. Мынуя ун апарат де окире фоарте комликат. Де еа ши де ефортуриле а ынкэ унспрезече фете депиндя пречизия салвелор. Ши тот еле, май алес ноаптя, асигурау тунуриле ку проектиле. Авяу кыте 16 килограме проектилеле челя.

Луптеле континуау фэрэ рэгаз. Челе патру тунурь, десервите де група Таисией Скомаровская, ымпрошкау мереу ку гюлеле авиоанеле инамиче.

Ун «мессершмит» пэсэ о коадэ пуфоасэ де фум негру ши се прэбуши ну департе де позиция артилериштилор. Дар пилотул хитлерист сэрисе ку парашута. Вре-о кыцьва осташь советичь се репезисе дупэ ел ши ыл принсе. Ултериор се доведисе, кэ ера ун ас, каре партичипасе ла бомбардаря Спанией, Францей, Полонией. Кытэ моарте а семэнат, кыте дистружерь а адус пе фаца пэмынтулуй... Артилериштий ыл привяу ку урэ пе фасчист. Ун влэжган слэбэног, ынрэит, ку окь тулбурь де фярэ мыниятэ. Дупэ че рэспунсе ла ынтребэриле кэпитанулуй Иващенко, командантул батерией, нямцул болбороси чева ку глас рэгушит.

— Се интересязэ чине л-а доборыт, — зымби офицерул ши арэтэ ку мына спре Таисия Скомаровская ши Лидия Лаптева. Пилотул се ыннегрисе ла фацэ де фурие ши рэкни:

— Фра-а-у?

Апой ышь ындрептэ бруск колций спре гулерул кэмэший, унде авя о фиолэ ку отравэ. Ун солдат де-ал ностру, ынсэ, ыл апукэ де гулер ши ый рупсе фиола. Атунч нямцул принсе сэ се батэ дисперат ку капул де пэмынт.

— Аста се поате, — зисе солдатул. — Нумай кэ май бине о фэчяй аколо, ын Жер-

● Принтре ветераний каре ау партичипат ла луптеле де ла Сталинград се афлэ ши Т. С. Скомаровская (ын чентру ку блокнотул ын мынь).

Фотографие де В. ДОБРЫНИН

ЕЛЕ АУ ЛУПТАТ ПЕНТРУ ЕЛИБЕРАРЯ ПАТРИЕЙ

мания, ын лок сэ урчь ын авион.

...Май мулт де жумэтате де ан а партичипат Т. Скомаровская ла апэраря Сталинградулуй. Се десфэшура историка операцие де дистружере а арматей а шася а луй Паулус. Тунуриле ноастре антиаериене формасе ун обстакол де нетрекут пентру авионаеле инамикулуй, каре ынчеркау сэ пэтрундэ ын диспозитивул ачестей армате, афлате ын ынчеркуире. Пынэ ын 1943 а луптат Таисия Сергеевна лынгэ Сталинград. Апой а партичипат ла луптеле де елибераре а орашелор Харков, Киев, Одеса. Унитатя ей прими ынсэрчинаря де а апэра орашул натал ши импортантул порт маритим.

Дупэ рэзбой тимп де 37 де ань а лукрат ынвэцэтоаре ла Бендер. Акум е ла пенсие. Е мембрэ а сфатулуй клубулуй «Приетенеле де арме» дин ораш, кондуче секторул де културализаре а маселор. Се ынтылнеште ку тинеретул, цине лекций ын колективеле ынтреприндерилор индустриале. Пошта ын фиекаре зи ый адуче скрисорь де ла товарэшеле де унитате: Анастасия Саенко дин Донецк, Валентина Никитина дин Астрахан, Мозгуда ши Зиафат Хакимов дин Уфа. Ынтрецине легэтурь ку 18 фемей — партичипанте ла Мареле Рэзбой пентру Апэраря Патрией. Ку кытева динтре еле с'а ынтылнит ла Волгоград де Зиуа Бируинцей. С'ау фотографият лынгэ ун стежар, каре с'а пэстрат ка прин минуне дин тимпул рэзбоюлуй. Ера скинжуит де сус пынэ жос де гюлеле ши скиже. Ку время, ынсэ, стежарул а ынвиат.

— Ау авут де суферит ши арборий, — зиче ынгындуратэ Таисия Сергеевна. Апой фаца и се луминязэ ши ынчепе сэ повестяскэ ку мултэ кэлдурэ деспре нумерошийй сэй дисчиполь, каре ау ажунс ынвэцэторь, медичь, мунчиторь-иноваторь, офицерь. Десеорь ый скриу ши ей дин диферителе колцурь але цэрий, яр Владимир Армаш, кэпитан ал унеи корэбий де курсе лунжь, кяр ши де песте хотаре о феличитэ ку сэрбэториле, ку зиуа наштерий, ый мулцэмеск пентру школа че ау трекут-о, пентру черул сенин.

Ион ТИГИНЯНУ,
кореспондент нетитулар

МАРЯ СЭРБЭТОАРЕ — ИЗБЫНДЭ А ПОПОРУЛУЙ

Ын рэзбоюл совето-финландез (1939—1940) а кэзут соцул сурорий меле. Маре жале ера ын фамилия ноастрэ. Дар ынкэ ну ни с'ау ускат лакримиле ши с'а ынчепут чел де-ал дойля мондиал. Ынвэцам ла школа медикалэ, яр пэринций лукрау: мама ла узина «Светлана», яр тата ла о алтэ ынтреприндере. Дупэ абсолвиря школий тоатэ група ноастрэ а фост мобилизатэ. Приетенеле ау фост репартизате прин диферите унитэць, яр еу, ын калитате де сорэ кирургикалэ, ла ун спитал милитар кяр дин орашул меу натал Ленинград.

Кынд окупанций ау блокат орашул ши-л бомбардау ынтруна, ной дэдям ажутор ши популацией чивиле. Яр кынд ситуация девеня тот май гря, ерам тримисе ши пе ла касе сэ акордэм ажутор челор рэниць, болнавь. Ынтр'о сарэ ми с'а пермис с'о визитез пе мама. М'ам дус директ ла узинэ. Штиям кэ лукрэторий дин секция, каре лукра пентру фронт, ау фост мутаць ын кэминул дин апропиеря узиней. Дар н'ам май гэсит-о пе мама. Еа фусесе ынмормынтатэ ку доуэ сэптэмынь ын урмэ. Тот атунч ам афлат, кэ ши сора а мурит... М'ам ынторс ла спитал плынгынд. Мэ лиништя ун сингур гынд, кэ май ам тата ши ну-с орфанэ. Кяр песте кытева зиле, фиинд ын ораш, ам хотэрыт сэ трек пе акасэ, сэ-л вэд пе тата. Ам дескис ынчетишор уша, каре нич ну ера ынкуятэ, ам пэшит прагул. Ын мижлокул камерей лынгэ о кэлдаре ку ниште сурчеле арсе, стэтя кулкат тата. М'ам репезит ла ел, ам ципат «папа!», дар тата тэчя... Ера морт. Ам ешит ын коридор, ам бэтут ын ушиле вечинилор, ынсэ нимень ну мь-а рэспунс. Ам ынтрат ын апартамент ши л-ам ынвелит ынтр'ун чаршаф. Апой дин доуэ спетезе де скауне ам фэкут ун фел де таргэ, ам легат де еа кадаврул ши л-ам тырыт ла чимитирул дин апропиере. Ла Ленинград м'ам ынторс доар песте мулць ань дупэ рэзбой...

Кынд Армата Советикэ а спарт блокада, спиталул ностру а плекат ымпреунэ ку фронтул спре Сталинград, апой — ын Полония ши май департе спре Берлин...

Пе териториул Полонией неам дизлокат ынтр'о клэдире, дин каре нумай че ау фост изгониць есесовиштий. Требуя сэ фачем ордине, сэ прегэтим уржент сала де операций. Ын ажутор ми с'ау дат шапте фемей-призониере фасчисте. Ын фаца окилор мь-ау апэрут кадавре, мий де морць дин Ленинград, де пе лынгэ Сталинград. Куноштям де ла школэ лимба жерманэ ши ле ынтребам: «Чине сынтець, маме, соций, миресе? Чине в'а адус пе пэмынт стрэин?» Дар еле тэчяу, привинду-мэ ку рэутате... Кыт де крузь ерау фасчиштий м'ам конвинс ши атунч кынд требуя сэ дэм ажутор медикал призониерилор рэниць. Ымь веня греу сэ фак ачест лукру, сэ-й ажут пе ниште учигашь, каре не-ау адус атыта дурере ши ненорочире. Дар медичий советичь алтфел ну путяу проседа. Аколо, унде принтре призониерь ерау ши медичь, ле пропуням медикаменте, материале пентру пансаментул рэницилор лор, ынсэ нич унул динтре ей ну вроя сэ факэ ачест лукру. Че крузиме...

Ерау зиле ынкордате. Кяр атунч, кынд осташий де пе линия ынтыя а фронтулуй авяу клипе де рэгаз, медичий лукрау. Яр кирургий, ын спечиал, нумай атунч авяу о клипэ де рэгаз кынд се мутау динтр'ун лок ын алтул. Ерау моменте, кынд стэтям кыте 3—4 зиле ла рынд ла маса де операцие. Фэчям тотул ка сэ-л салвэм пе фиекаре. Де нenумэрате орь мэ кулкам пе маса де алэтурь ши прин трансфузие директэ дэдям сынже челуй де пе маса де операцие. Унеорь мэ пэрэсяу путериле, ынсэ кынд ведям, кэ осташул де фапт ынчепе «а ынвия», ши еу приндям путерь. Де атунч ам рэмас донатоаре пентру тоатэ вяца. Мь-ар фи греу сэ спун кыт сынже ам донат ши сынт мулцэмитэ, кэ прин ачаста ам контрибуит кыт де пуцин ла нимичиря душманулуй, ла елибераря Патрией ноастре скумпе. Зиуа Бируинцей ку салва ей историкэ ам ынтылнит-о ла Берлин, ла маса де операцие...

Соарта де дупэ рэзбой мь-а фост феричитэ. Ам авут норок де ун соц бун, ом кумсекаде, татэ грижулиу. Ам адус пе луме чинч копий ши сынт мулцэмитэ де ей. Авем ын фамилие ун пилот, ун офицер де милиcие, ун зоотехничиан, лукрэторь де креацие, трей непоць.

М'ам ынторс де пе фронт ын униформэ милитарэ ши мантa. Тоатэ богэция мя ерау орденул Стяуа Рошие, медалия «Пентру Бируинца асупра Жерманией ын Мареле Рэзбой пентру Апэраря Патрией 1941—1945», ла каре с'ау май адэугат ын аний де мункэ постбеликэ орденул «Слава матернитэций» класа II, медалииле «Пентру витежие ын мункэ», «Ын чинстя чентенарулуй дин зиуа наштерий луй Владимир Ильич Ленин», «250 де ань ай Ленинградулуй», кыт ши Диплома де Оноаре а Президиумулуй Советулуй Суепрем ал РСС Молдовенешть, титлул онорифик де «Донатор де Оноаре ал УРСС», кыт ши алте апречиерь дате де кэтре гуверн активитэций меле пашниче, апречиерь каре ымь сынт атыт де скумпе, фиинду-мь мереу стимуленте ын вяцэ.

Ана ЛЫСЕНКО

Орэшелул Вадул-луй-Водэ

Узина де машинь де турнэторие «С. М. Киров» дин Тираспол. Продукция ей е куноскутэ ну нумай ын цара ноастрэ, дар ши ын зечь де цэрь де песте хотаре. Нумай ын 4 ань ай чинчиналулуй де фацэ волумул продукцией глобале а евалуат ла сума де песте 266 де милиоане рубле. Колективул е алкэтуит дин кытева мий де оамень. Принтре ей вре-о 200 ау фэкут рэзбоюл. Кум ынтри ын блокул административ, дай ку окий де фотографииле лор: ымбрэкаць фрумос, ку пептуриле плине де ордене ши медалий. Феце май криспате, май зымбэреце. Оамень пе каре драма рэзбоюлуй й-а албит де тинерь. Ын примул рынд де сус — фемеиле. Фостеле комбатанте. Деспре тоате есте импосибил сэ скрий. Петру С. Мазуров, пречединтеле сфатулуй ветеранилор де рэзбой де ла узинэ, ле куноаште вециле ла тоць ка пе а са персоналэ. Вециле де рэзбой, вециле де дупэ рэзбой, аич, ла узинэ. Ле вом куноаште ши ной пе але унора...

«Вултур»! «Вултур»! Еу сынт «Рындуника»!

Монологул
Нинеи Н. ПАРШИНА,
мунчитоаре ын секция № 19
де асамбларе

Авям 16 ань, кынд м'ам черут волунтарэ пе фронт. Ла комисариатул милитар мэ ридикам ын вырфул дежетелор, сэ пар май ыналтэ. Еу нич азь ну-с таре ыналтэ, дар атунч... Глумяу: «Че-й ку пыслеле астя пе аич? Ба-а. Ын еле есте ши ун луптэтор!...» Ерау ниште глуме ла о клипэ де маре ынсенинаре оменяскэ, глуме пе сама унор копий, каре се вор фаче матурь, поць спуне, ын кытева лунь де фок ши моарте. Пынэ ла урмэ м'ам ынкадрат ынтр'о унитате де авиацие. М'ам фэкут радиотелеграфистэ. Черул де асупра Патрией фербя. Авям мисиуня де а-й цине пе авиаторь ын унда информациилор!

«Вултур»! Еу сынт «Рындуника»! Кум м'ай ынцелес?!» Кодате ын чифре нумай де команданць штиуте, веняу семналеле «вынэторилор» де унде луптау. Кыць ну с'ау май ынторс! Унеорь вештиле ыць ынгецау сынжеле ын вине. «Ну плынже, «Рындунико». Ва фи паче, атунч вей плынже, — мэ лиништяу уний...»

Атунч л-ам куноскут ши пе вииторул меу соц. Ну путям куноаште зборуриле луй. Ымь ва ворби деспре еле дупэ Викторие. Кыт де ушор спуй: дупэ Викторие. Дар клипеле Викторией! Аний де дупэ Викторие! Нумай кэ тоате че ау урмат дупэ еа — букурииле веций, мунка ла узинэ, атыт де греу се скутурау де умбреле марелуй мэчел. Павел, чел май маре фечор, азь ши ел се афлэ ла узинэ, ку соция-са, а ажунс шеф де секцие, яр пе атунч ыл пуртам ын браце ши-мь пэря кэ ам тот пэмынтул ла пепт. Пе урмэ л-ам нэскут пе Николай. Апой — пе жемений Сергей ши Татиана. Аша мэ букур кэ с'ау нэскут дупэ рэзбой ши деспре ел штиу нумай дин чея че ле ворбеск еу! Че с'ар фи ынтымплат ку ей атунч? Кынд мэ гындеск, мэ стрынже ын спате. Руптэ ла о котитурэ де ань, вяца мя се клэдя дин ачеле пучине букурий, пе каре нумай о мамэ ши ле поате креа, авынд ла сын патру копий. Че а урмат? Мунка. Ши яр мунка. Бэеций крештяу. Уйте-й ла грэдиницэ. Апой ла школэ. Школиле май марь. Ши узина. Узина — а доуа касэ а ноастрэ. С'ау ынсурат. Ши нурориле акума-с тот ла узинэ. Дакэ вряу сэ-й вэд, ый гэсеск пе тоць аич, лынгэ мине. Ын мунчиле лор, ку букурииле ноастре. Ши ын збатеря аста а лумий ну ми-й ынкипуй хэрцуиць прин траншееле уней ной вижелий. Ятэ-с вре-о 15 ань де кынд ам ешит ла пенсие. Акасэ ну мэ пот огои. Соцул меу де-ал дойля, Огонь Гаврилович, каре а ешит ла пенсие тот ла ной, ла узинэ, мэ тот тоакэ: «Ць-а жунже, кыт се поате?!» «О сутэ де ань се поате, зик». Аколо-с копиий ноштри ши вяца континуэ. Ын ей континуэ. Де ми с'ар да азь апаратул чела ал меу, де пе кынд алт нуме ну авям декыт «Рындуника», аш тримите ын тоатэ лумя ун сингур семнал, ун сингур кувынт скурт, дар атыт де дулче ши скумп меморией ынтрежий лумь: «Терра, еу сынт «Рындуника». Паче! Пэзиць пачя!» Атыта аш вря сэ спун ынтрежий лумь: «Пэзиць пачя!»

Азь тай пыня ши-мь паре кэ о доаре

Татиана АПАНАСЕВИЧ,
пенсионарэ персоналэ,
фостэ партизанэ

Екзистэ ын вяца омулуй сэрбэторь ку лакримь пе ображ. Зиуа Бируинцей е уна динтре еле. Пентру мемория мя е чя май скумпэ, чя май ынчеркэнатэ зи. Азь, кынд рэниле с'ау аскунс тот май ын суфлет, яр дурериле тот май ын уйтаре с'ау ретрас, мэ тем сэ дау ла о парте вэлул анилор ши сэ мэ каут принтре чей скумпь. Май дрепт, сэ-й каут пе чей скумпь. Ми се фаче гроазэ. Сатул ностру ера мик. Локуиторий ый нумэрай ушор. Ый нумэрау ушор ши окупанций. Требуя де плэтит импозите: пентру жямурь, пентру пэсэрь, пентру ушь, пентру тот че авяй ын касэ, кяр ши пентру кынь ши фум. «Глориоаса армие» а райхулуй, хэрцуитэ де осташий ноштри ши де партизань, се слея: черя провизий, ымбрэкэминте, фураж. Ши полицаий сэлбэтэчяу. Яр ной суферям. Чей каре ну дэдяу импозителе ерау ымпушкаць пе лок. Мулць фужяу ын пэдурь ши пуняу мына пе арме. Ей де акума штияу, кэ руделе лор вор фи скинжюите ши ымпушкате. Тот уна пуняу мына пе арме ши плекау ын пэдурь. Кынд а плекат ши тата, м'ау принс пе мине ши м'ау цинут ынкисэ. М'ау пуртат прин сат легатэ, бэтынду-шь жок де мине: поате се ва ынтоарче тата, сэ пунэ мына пе ел. Ну с'а май ынторс. Прин минуне ам скэпат дин гяреле лор ши ам апукат каля пэдурилор. Ла партизань й-ам гэсит ши пе мама, ши пе тата, ши пе сора мя. Аколо авям сэ-й ши перд пынэ ла сфыршитул рэзбоюлуй. Кэрам провизий, вешть де легэтурэ, арме, деталий пентру гренаделе че ле фэчям ной сингурь. Апой арункам ын аер подурь, кэй ферате, атакам унитэциле немцешть, скоасе де пе линия ынтый ши тримисе ла одихнэ. Ле дэдям ной одихнэ! Ый дрепт, кэдяу ши де-ай ноштри. Уний кэдяу, алций трэяу ынаинте мереу ку периколул де а принде ун глонте, о скижэ. Аша не ера вяца де фиекаре зи.

Ын аний мулць де мункэ ла узинэ, май гря, май ушоарэ, мь-ам мэсурат-о ку прецул веций скумп плэтите. Ши пынэ де пенсионарэ ши ветеран де рэзбой ми-й ка аурул. Кынд тай фелия, ымь паре кэ о доаре. С'ар путя сэ шед акасэ, дар паркэ симт о даторие. Паркэ ми-й оарекум де оамень. Кум сэ шед акасэ, кынд май пот мунчи? Чине а куноскут акум 10—20 де ань узина ноастрэ, компарынд-о ку чея че есте азь, ышь поате ушор да сама, кэ с'а черут труда а мий ши мий де оамень, пентру а о ридика ла ынэлцимиле дин презент. Ый штиу персонал пе мулць ветерань де рэзбой, каре де асемень шь-ау мэсурат фапта мунчий ку ачелаш кынтар ал веций ын перикол. Е принтре ей ши Нина Паршина.

Е о династие Паршин ла узинэ. Статул й-а дат пенсие ши ей, дар ыс мулць ань ла мижлок, ну май штиу кыць, де кынд тот мунчеште. Ымь ынкипуй кэ ши еа ышь адунэ енержия ши драгостя де вяцэ тот дин мемория ачелор ань, ла каре те гындешть ку тямэ ын суфлет. Те кутремурь де грозэвия лор. Дар ши те мындрешть кэ ай штиут сэ-й ынвинжь. Ши сэ-й трэешть фрумос пе чей каре ць-ау фост даць сэ май везь соареле пашник.

ТИНЕРЕЦЕ ЫН ФЛЭКЭРЬ, БЭТРЫНЕЦЕ ЫН СЛАВЭ

Дестинул мунчитоарей Нина Паршина

вэзут де Василе М. МИХАЛСКИЙ, «омул ынвинят дин морць», фост митралиор

Вяца Ниней ноастре, ла фел ка ши а мя, а камаразилор ноштри, а фост фэкутэ дин боловань фербинць ши вынтурь ку фулжере. Ла вырста кынд адолесченца бате ла прагул веций, кынд лумя ыць апаре трандафирие ши виселе, сперанцеле ынмугуреск спре ань ши юбирь де ом, Нина се помени сперияте, змулсэ дин сомн ынтр'о диминяцэ дупэ ун вис урыт, че авя сэ девинэ реалитате — рэзбоюл. Еу штиу че ынсямнэ ачаста! Тотул се нэруе: вис, сперанцэ, юбире, драгостя де вяцэ, копий, приетень. Де мулте орь — кяр ши вяца. Зик штиу, пентру кэ дупэ жумэтате де ан де лупте ам фост рэнит ла амбеле мынь ши ын кап. Пэмынтул ми с'а прэбушит суб пичоаре. Пентру руде ам фост пердут: де ла комисариатул милитар социей й-ау ынмынат вестя пеирий меле. Кяр се индика ши локул унде ам фост ынгропат. Н'а крезут. «Пынэ ну-л вэд морт, ну кред.» Ка ын кынтек. Кыт де таре требуе сэ фи фост еа, скумпа мя Олга Петровна, ка сэ ынвингэ ачел негру вултур, каре се ынфибжя немилос ку збору-й ын суфлетул челор нэпэступць — морт пе фронт. Н'ам мурит. Требуя сэ фиу таре.

Кынд уржия с'а прэвэлит песте ной тоць, прима реакцие а фиекэруй ом а фост сэ се ридиче ла луптэ: вырстник ши копил, бэрбат ши фемее. Тоць. Нина Паршина а фост радиотелеграфистэ. Радиотелеграфистэ де авиацие. Ши а авут мареле норок сэ ну моарэ, сэ ажунгэ ла бируинцэ, сэ трэяскэ ын времь ку окь албаштри. Еу н'ам куноскут-о ын рэзбой. О штиу ын ань де паче. Кыт де фрумос а штиут еа сэ-й трэяскэ! Ын мункэ. Ши ну ын оарекаре, чи ла о узинэ конструктоаре де машинь, унде кяр ши пентру ун бэрбат лукрул ну есте динтре чел ушор. Ыс песте 10 ань де кынд а ешит ла пенсие, дар ну шь-а пэрэсит локул де мункэ. Адевэрат карактер де комбатант. Ну пуцинь ань лукрез ши еу, фиинд ла пенсие. О ынцелег. Ши-й куноск ефортуриле. Адмирабилэ фемее!

Ку асеменя оамень е ушор сэ ынвинжь орьче греутате

Павел ПАРШИН, шефул секцией № 1, комунист, фечорул май маре

Секция мя е ситуатэ пе териториул век ал узиней. Мама лукрязэ пе териториул ноу. Ну о штиу ын лукру. О штиу ка мамэ. Ка приетен де вяцэ. Дар дупэ фелул кум се поартэ ку мине оамений каре о куноск, ымь пот да сама кэ аколо, ла секция ей, мама есте омул ку каре-й ушор сэ ынвинжь орьче греутэць. Ам ши еу ын субордонаре асеменя оамень. Мэ рефер ла В. Фомина, Г. Скубицкий, М. Драгомирский, А. Адамович ши алций. Ей штиу сэ трэяскэ ку вяца узиней ши ну екзистэ лукру, каре сэ ну-й интересезе. Мэ мир, де унде атыта енержие.

Ку драгостя ей ар фи крескут о царэ

Сержей ПАРШИН, лэкэтуш ын секция № 7, мезинул

Ам о фетицэ, Олгуца, де вырста грэдиницей. Е куминчоарэ. Ши атыта драгосте требуе сэ ай ка сэ-й ынтри ын вое, с'о крешть аша кум ай вря. Дар акасэ ной ам фост патру. Ши ерау алте тимпурь ку грижа ынкэлцатулуй, ымбрэкатулуй. Ку грижа мынкэрий. Яр мама ера май мулт сингурэ. Кыт де мулт не-а юбит еа пе ной, де-а штиут сэ не скоатэ ын луме! Ку драгостя ей ар фи крескут о царэ, ну кэ о фамилие. Тимп де чинч ань кыт ам фэкут армата, скрисориле де ла фрате ши сорэ мэ гэсяу паркэ непрегэтит. Але мамей ымь пэряу о континуаре а мынгыерий де тотдяуна. Ши мэ лиништяу. Ши-мь дэдяу путерь сэ трек орьче греутэць.

Ка пентру сине фаче орьче бине

Розалия М. ШУМЕР, инжинер-норматор ын секция транспортурь, фостэ артилеристэ

Активитэциле обштешть чер ну нумай тимп, дар ши суфлет. Нина Паршина поате ну аре май мулт тимп декыт мулць динтре ной. Аре ун суфлет маре. Ын сама ноастрэ сынт пушь мулць пенсионарь. Уний май мунческ, алций — ну. Дар кынд вине ярна орь тоамна, униуй требуе де дефок, алтуя — медикаменте, алтфел де ажутоаре. Нина Николаевна де мулте орь ышь луа ши копиий ку еа пе ла каселе пенсионарилор. Ый тримитя ла магазин дупэ кумпэрэтурь, ле ажута прин касэ, ый тримитя ла фармачие. Ши тоате ачестя ажутоаре ле фаче дин тоатэ инима, ка пентру сине. Н'ам аузит-о сэ се фрэсуяскэ де чева. Ной ам луптат пе диферите фронтурь. Еа — радиотелеграфистэ, яр еу — артилеристэ. Бэрбатул мь-а кэзут ын лупте де тынэр. Копий н'ам авут. Кум се зиче, нич букурииле ну ле-ам ымпэрцит ку нимень, нич скырбеле. Нина Паршина а крескут о касэ де копий. Кред кэ ын ачаста е спус тотул.

Еролй трэеск алэтурь де ной

Сержей МОРОЗОВ, секретарул организацией комсомолисте а секцией № 19

Секторул ностру де асамбларе есте унул динтре челе май марь ла узинэ ши-й фрунташ. Аич мунчеште мулт тинерет. Авем песте 120 де комсомолишть. Есте клар кэ унде-с мулць, ажоло ши инициативе сынт мулте. Е токмай казул колективулуй ностру. Атунч кынд пентру прима датэ комсомолиштий дин бригада «Ион Солтыс» а луй Семион Берелехис ау пропус ка фиекаре бригадэ сэ лукрезе ши пентру ун Ероу ал Униуний Советиче, кредям кэ не ва фи греу сэ-й конвинжем пе тоць сэ ле урмезе екземплул. Орькум, омул нумай се нумэрэ ын бригадэ, дар де лукрат требуе сэ лукрэм ной. Зэдарникэ не-а фост темеря. Инициатива а фост прелуатэ имедиат де алте 9 бригэзь комсомолисте ши де тинерет. Май мулт декыт атыт: бaний каре ли се калкулау ачестор мембри де оноаре ау фост деконтаць ын Фондул пэчий. Дин ачя зи ши пынэ астэзь ной ам вэрсат ын фонд чирка 80 мий де рубле.

Каре а фост имболдул уней асеменя инициативе? Е унул фиреск. Ши порнит дин суфлетул ши дин маря стимэ пентру ветераний де рэзбой дин секция ноастрэ, пентру комбатанций цэрий, чей вий ши чей морць. Авем вре-о 10 ветерань ын секцие. Пе примул лок е Нина Николаевна Паршина. Ла вырста-й венерабилэ еа штие сэ те ентузиазмезе ануме прин спиритул ачела тинереск ши прин воинца де фер каре ау цинут-о ын пичоаре ын рэзбой ши пе каре ну ле-а иросит нич азь, фиинд ла пенсие, фиинд ла одихна-й меритатэ. Прин фапта ноастрэ, кредем, луптэм ши ной алэтурь де тоць ачей каре астэзь апэрэ пачя ши лиништя пе пэмынт. Ку ачастэ фаптэ не апропием ши ной кыт де кыт де ачя а пэринцилор ноштри.

* * *

...Ын фаптеле тинеретулуй, ка ши ын челе але женерациилор ын вырстэ де ла узинэ, а тутурор ачелора пе каре й-ам куноскут, ам дескоперит нумайдекыт маря ши нобила порнире де а конлукра кот ла кот ла конструиря веций ной, а веций пашниче.

Консемнаре: Ион ЦЫБУЛЯК

МОСКОВА. Ын капитала цэрий ноастре а авут лок Асамблея женералэ а Комитетулуй интернационал ал децинуюцилор дин лагэрул де кончентраре Равенсбрук, ынтрунире консакратэ челей де-а 40-чя аниверсэрь а Марий Викторий а попорулуй советик ын Мареле Рэзбой пентру Апэраря Патрией.

Ын фотографие: партичипантеле ла асамблее ын моментул депунерий короаней де флорь ла мормынтул Солдатулуй некуноскут.

МОСКОВА. Апроапе 4 мий де лукрэрь сосите май бине де 50 де цэрь ау фост експусе ын кадрул конкурсулуй интернационал ал паннкарделор, консакрат аниверсэрий а 40-чя а Викторией попорулуй советик асупра Жерманией хитлеристе. Девиза конкурсулуй а фост: «Пентру паче, уманизм, ымпотрива периколулуй унуй рэзбой термонуклеар!»

Ын фотографие: журиул компетент ал конкурсулуй интернационал ал паннкарделор апречиинд кытева лукрэрь.

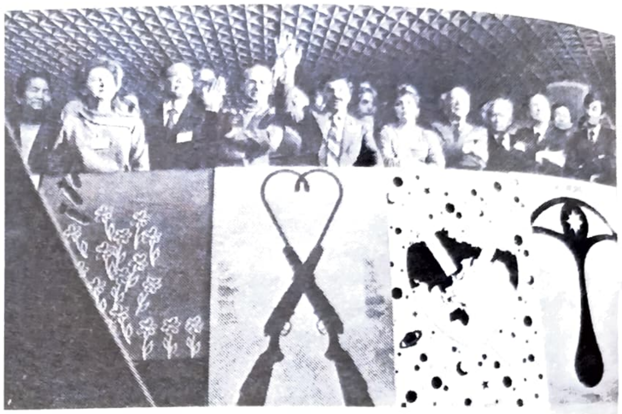

НУ ВОМ АДМИТЕ УН НОУ МАСАКРУ МОНДИАЛ!

Омениря прогресистэ де пе глоб ну ва уйта нич кынд одиоаселе криме але фасчизмулуй. Тимп де 40 де ань мемория оаменилор советичь пэстрязэ кипуриле вешник вий але челор 20 де милиоане че с'ау жертфит ын нумеле пэчий, ын нумеле просперэрий ноастре де астэзь, ын нумеле вииторулуй ферничит ал женерациилор тинере. Глорие етернэ тутурор челора че ау луптат ку уйтаре де сине пентру елибераря Патрией ноастре скумпе ши ау бируит ку прецул сынжелуй, ку прецул проприей вець! Ши женерацииле рекуноскэтоаре се ынкинэ ку пиетате ын фаца ероизмулуй ши дырзенией челор каре прин кинурь ши рэстришть ау плэзмуит Виктория чя Маре, челор каре сынт де-а пуруря принтре ной. Астэзь омениря прогресистэ луптэ ку хотэрыре пентру идеалуриле мэреце але пэчий, ымпотрива рэзбоюлуй нуклеар адукэтор де моарте пе планетэ.

КИШИНЭУ: «Черул негру ал рэзбоюлуй» — аша се нумеште ачастэ фотографие реализатэ ын примеле зиле але рэзбоюлуй ын уна дин субурбииле Кишинэулуй де кэтре репортерул милитар Борис Ярославцев. Ачешть копилашь ынгрозиць ау фост сурприншь ын диминяца зилей де 29 юние 1941 ын тимпул бомбардаментулуй че а дурат тимп де доуэ оре. Чине ерау ачешть микуць? Ау ынфрунтат ей оаре грозэвииле рэзбоюлуй? Май сынт оаре вий? Дакэ аць суправецуит ненорочириле ши дурериле причинуите де хитлеришть ынтрегулуй ностру попор советик, скриеци-не ла редакцие!

ЖАПОНИЯ. Командаментул форцелор милитаро-маритиме американе ку сервичиул ын Жапония а десфэшурат маневреле милитаре ын пряжма орашелор Иокогама, Ацуги ши алтеле шасе дин префектура Канагава. Зборуриле неконтените але авиоанелор американе де асупра локалитэцилор архипопулате пун ын перикол сериос вяца жапонежилор, ле трансформэ екзистенца ынтр'ун кошмар адевэрат. Популация, плинэ де индигнаре, се револтэ, ынсэ Токио офичиал игнорязэ демерсуриле жапонежилор пашничь.

Ын фотографие: партичипанций ла манифестация де протест а оаменилор мунчий дин Токио ымпотрива милитаризмулуй американ.

МОЛДОВА. Ын фиекаре колцишор ал републичий, ла орьче ынтреприндере индустриалэ, ын орьче господэрие агриколэ, ынтр'ун шир де институций де стат ши де ынвэцэмынт ау лок митингурь де протест ымпотрива курсей ынармэрилор промоватэ де империализм, де луптэ пентру консолидаря ши менцинеря пэчий пе пэмынт, де солидаритате ку попоареле че аспирэ спре либертате ши индепенденцэ националэ.

Ын фотографий: митингул де масэ ал фемеилор дин Молдова ынтру сусцинеря идеалурилор пэчий пе планетэ; суте ши мий де искэлитурь ай оаменилор мунчий се аштерн суб петицииле ши апелуриле ын апэраря пэчий пе пэмынт.

РФЖ. Ын орашул Франкфурт-пе-Майн с'а десфэшурат демонстрация де масэ а репрезентанцилор обштимий ларжь дин царэ ымпотрива практичий антиконституционале де «интерзичере а професиилор», манифестацие че а авут лок суб лозинка «Пентру паче ши демокрацие».

Ын фотографие: партичипанций ла демонстрацие.

СУА. Ын царэ ну контенеште валул мишкэрий де протест ымпотрива промовэрий де кэтре администрация луй Рейган а курсей нестэвилите а ынармэрилор, а политичий фэцише де прегэтире а унуй рэзбой термонуклеар.

Ын фотографие: «Ну уйтаць ничодатэ Хиросима ши Нагасаки!» — астфел де лозинкэ пуртау партичипанций ла уна дин демонстрацииле де масэ дин пряжма Касей албе.

Фотографий: **ТАСС, В. РЯСИН, Е. СЕМЬОНОВ**

МАЙ

Дате ремаркабиле

1 — Зиуа солидаритэций интернационале а оаменилор мунчий.
— 80 де ань дин зиуа (1905) гревей мунчиторилор дин Кишинэу ши Орхей.
— 75 де ань дин зиуа наштерий луй Лазэр Дубиновский (1910—1982), скулптор советик молдован.

2 — 40 де ань ын урмэ (1945) Армата Советикэ а пус стэпынире пе ор. Берлин, капитала Жерманией фасчисте.

5 — Зиуа пресей.
— 1912 — Ла Петербург а апэрут примул нумэр ал газетей «Правда», ынтемеятэ де В. И. Ленин.
— 1818 — С'а нэскут Карл Маркс.

6 — 80 де ань дин зиуа рэскоалей (1905) цэранилор дин сатул Мокра, районул Рыбница, суб кондучеря луй Ф. К. Антосяк.

7 — Зиуа радиоулуй, сэрбэтоаря лукрэторилор дин тоате рамуриле телекомуникациилор.

8 — 40 де ань дин зиуа семнэрий (1945) Актулуй де капитуларе некондиционатэ а форцелор армате жермане.
— 40 де ань дин зиуа елиберэрий (1945) попорулуй жерман де суб жугул фасчист.

9 — Зиуа Викторией попорулуй советик ын Мареле Рэзбой пентру Апэраря Патрией.
— 40 де ань дин зиуа елиберэрий (1945) Чехословачией де суб жугул котропиторилор фасчишть. Сэрбэтоаре националэ а попоарелор Чехословачией.

10 — 1923 — С'а нэскут Г. А. Алиев, мембру ал Бироулуй Политик ал КЧ ал ПКУС, примул локциитор ал Прешединтелуй Советулуй Миништрилор ал Униуний РСС.
— 55 де ань дин зиуа (1930) демонстрацией политиче де масэ а оаменилор мунчий дин Кишинэу.

14 — 80 де ань дин зиуа наштерий (1905) луй Н. А. Тихонов, мембру ал Бироулуй Политик ал КЧ ал ПКУС, Прешединтеле Советулуй Миништрилор ал Униуний РСС.
— 30 де ань дин зиуа семнэрий (1955) ла Варшовия а Трататулуй де паче, приетение ши ажутор речипрок а цэрилор сочиалисте.
— 70 де ань дин зиуа наштерий (1915) луй Н. Г. Корлэтяну, лингвист советик молдован.

19 — Зиуа креэрий организацией пионерешть унионале «В. И. Ленин».

24 — 1982 — Пленара КЧ ал ПКУС а адоптат Програмул алиментар ал Униуний РСС пе периоада де пынэ ла 1990.
— 80 де ань дин зиуа наштерий луй М. А. Шолохов (1905—1984), скриитор советик рус.
— 70 де ань дин зиуа наштерий (1915) луй М. М. Апостолов, актор советик молдован.

25 — Зиуа елиберэрий Афричий.

26 — Зиуа кимистулуй.

28 — Зиуа грэничерулуй.

30 — 65 де ань ын урмэ (1920) В. И. Ленин а скрис «Скрисоаре кэтре мунчиторий енглежь».

АЛИАНЦЭ СЕКУЛАРЭ ТРАЙНИКЭ

Уна динтре челе май марь кучерирь але сочиализмулуй есте унитатя де нездрунчинат, приетения ши ынтражутораря фрэцяскэ а тутурор нациилор ши националитэцилор дин цара ноастрэ. Ынсэ приетения ши коезиуня попоарелор советиче, приетения динтре попорул рус ши чел молдовенеск, ын спечиал, н'ау крескут пе ун лок гол. Прелудиул лор ыл конституе ынделунгата приетение ку попоареле рус ши украинян, каре есте атестатэ де извоареле историче дин челе май векь тимпурь.

Ын а доуа жумэтате а секолулуй XV ситуация интернационалэ а Молдовей се ынрэутэцеште консидерабил. Динспре суд се апропияу тот май мулт форцеле отомане, крештя примеждия унуй атак дин партя феудалилор унгурь ши полонежь, динспре рэсэрит континуау инкурсиуниле Ханатулуй Кримеий. Ын асеменя ымпрежурэрь компликате Молдова, пентру ка сэ-шь менцинэ индепенденца, требуя сэ диспунэ ну нумай де импортанте форце армате, де о трайникэ путере чентрализатэ, дар ши де алиянць де нэдежде пе арена политикэ интернационалэ.

Ын асеменя кондиций витреже ла тронул Цэрий Молдовей уркэ Штефан III (1457—1504), кэруя й-ау ревенит ынчеркэрь греле, дар ши ун маре мерит ын апэраря цэрий сале де нумероший котропиторь, фапте, пентру каре а фост денумит май апой Штефан чел Маре. Ын аний 60—80 ай секолулуй ал XV-ля Молдова дуче рэзбоае истовитоаре де апэраре ымпотрива феудалилор унгурь, тэтарь ши май алес ымпотрива турчилор отомань, каре се нэпустисерэ асупра ачестей мичь цэрь динтре Нистру ши Карпаць ку ынтряга лор путере. Ын ачесте ымпрежурэрь де неынтрерупте конфрунтэрь армате ку турчий, ку тэтарий дин Кримея, кыт ши а унуй евентуал атак дин партя феудалилор полонежь, каре, де алтфел, путя сэ се солдезе ку о катастрофэ пентру царэ, а стрэлучит талентул де маре дипломат ал луй Штефан чел Маре, каре ын ачя периоадэ а фост ын старе сэ ынтревадэ ын путеря крескындэ а Русией Московите ун фактор примордиал ын реализаря планурилор сале де зэдэрничире а акциунилор агресиве але феудалилор полонежь ши челор але ханилор дин Кримея.

Ын секолул ал XV-ля Статул Рус ну авя граница комунэ ку Молдова. Ынтре амбеле цэрь се афлау пэмынтуриле статулуй полоно-литуаниян ши Ханатулуй Кримеий. Дар легэтуриле динтре челе доуэ цэрь авяу векиме ши ерау кыт се поате де варияте. Еле ерау ын перманенцэ ынтреципуте де ыналтеле феце бисеричешть, кэч бисерика русэ ши чя молдовеняскэ депиндяу де патриархул Константинополулуй. Мулць репрезентанць ай клерулуй се ындрептау дин Молдова ын Русия ши ын Украина, яр дин ачесте цэрь — ын Молдова.

О маре ынсемнэтате ын стабилиря релациилор дипломатиче динтре стате авяу ын ачя периоадэ легэтуриле династиче. Астфел, ла ынчепутул анилор '80 ай секолулуй ал XV-ля с'а ажунс ла ынцележеря стабилирий релациилор дипломатиче динтре Молдова ши Русия Московитэ, каре ау фост консфинците прин кэсэтория фийчий луй Штефан чел Маре — Елена — ку Иван чел Тынэр, моштениторул тронулуй рус, фиул марелуй княз московит Иван III (1462—1505). Ла сфыршитул анулуй 1482 о маре солие русэ ын фрунте ку кнежий Андрей ши Петру Плешчеев се ындряптэ дин Молдова спре Москова ку тынэра мирясэ Елена, ынсоцитэ де о репрезентативэ солие молдовеняскэ. Ла ынчепутул луй 1483 аре лок нунта помпоасэ ла куртя марелуй княз ал Московей. Тот ын ачешть ань солия молдовеняскэ ускэлеште ын нумеле луй Штефан-водэ трататул де алианцэ милитаро-политикэ динтре Молдова ши Русия, ындрептат ын примул рынд ымпотрива Полонией Ягелане. Елена, фийка луй Штефан-водэ, куноскутэ ын извоареле скрисе русешть ка Елена Волошанка (адикэ Молдованка) а жукат ултериор ун рол дестул де импортант ын вяца политикэ а курций московите.

Текстул ачестуй тратат ну с'а пэстрат, дар ын документеле дин ачя време, дупэ кум ау арэтат черчетэторий советичь Н. А. Мохов, Г. В. Гонца ш. а. не ворбеск чева май тырзиу десеорь деспре «записеле де ынцележере ши журэмынтул депус» динтре Молдова ши Русия. Ын документеле официале московите дин ачастэ периоадэ се сублиния ну о датэ, кэ Штефан есте «приетен приетенулуй ностру ши душман — душманулуй» — формулэ пе атунч обишнуитэ пентру десемнаря алиянцилор. Штефан-водэ, ла рындул сэу, комуника Московей, кэ акционязэ ын база трататулуй, кэруя ый журасе крединцэ.

Ачастэ алианцэ а авут о маре ынсемнэтате пентру амбеле цэрь. Астфел пентру Молдова о перманентэ примеждие презента Ханатул Кримеий, каре ын ултимеле дечений але секолулуй ал XV-ля ера алиат ал Московей. Ка урмаре а ачестор евенименте ханул, прин мижлочиря Московей, стабилеште легэтурь де приетение ши ку Молдова. Ла рындул сэу домнул Молдовей мижлочя релацииле динтре Москова ши Литуания. Де асеменя ын унеле казурь легэтуриле Московей ку Еуропа де Вест се фэчяу прин Молдова.

Ын сфыршит, алианца а авут ши о реалэ ынсемнэтате милитарэ. Астфел, ын 1497 режеле Полонией ынтреринде о кампание милитарэ де кучерирь ын Молдова, яр оастя литуаниянэ ера ын друм спре а се уни ку армата Полонией. Ла ругэминтя луй Штефан мареле княз ал Московей чере категорик марелуй княз ал Литуанией сэ-шь ретрагэ оштириле ши ачеста дин урмэ, темындү-се сэ ну ынтре ын конфликт ку Москова, чедязэ. Ын консечинцэ армата слэвитэ а Полонией а фост ынфрынтэ ын бэтэлия де ла Кодрул Козминулуй де кэтре оастя молдовеняскэ, каре а репуртат уна динтре челе май стрэлучите викторий дин секолул ал XV-ля.

Алианца молдо-русэ континуа сэ фие ын вигоаре ши ын периоада че а урмат дупэ моартя луй Штефан-водэ. Ачастэ алианцэ а авут о маре импортанцэ пентру менцинеря Статулуй Молдовенеск.

А. И. ЕШАНУ,
кандидат ын штиинце историче,
колаборатор супериор
ла Институтул де историе
ал АШ а РСС Молдовенешть

Ын ренумита карте «Фемея ши сочиализмул», семнатэ де куноскутул сочиал-демократ жерман А. Бабел, гэсим урмэтоареле кувинте: «Платон мулцэмя зеилор, кэ ну с'а нэскут фемее». Е ворба де Платон, еминент гындитор дин Греция антикэ, аутор де проекте але уней орындуирь де стат базате пе принчипиул дрептэций. Ынсэ ын ачастэ сочиетате склаважистэ «дряптэ» ну се гэся лок пентру фемее, каре ера сортитэ сэ ындуре о робие дублэ — ын сочиетате ши ын фамилие. Унде май пуй, кэ, дупэ кум ремарка А. Бабел, «фемея девенисе роабэ ынаинте де апариция робулуй».

Одатэ ку тречеря ла капитализм с'а модификат есенциал ши атитудиня фацэ де фемее ка форцэ де мункэ, деоарече скопул принчипал ал сочиетэций капиталисте есте стоарчеря плусвалорий (профитурилор). Капитализмул а ынчепут сэ акомодезе посибилитэциле прогресулуй техник ла антренаря ын продукцие а брацелор де мункэ ефтине але фемеий. Ефтине ын сенсул, кэ уна динтре функцииле доминанте але фемеилор — матернитатя — континуа сэ рэмынэ де домениул партикулар ал фамилией, фэрэ ка статул с'о ее ын консидерацие, адикэ фэрэ а кэута с'о ынлесняскэ мэкар кыт де кыт.

Ла рындул сэу, скумпиря вечий, прекум ши нэзуинца ла егалитате ын фамилие ши сочиетате ау спорит нечеситатя партичипэрий фемеий ын продукцие. Астэзь еле конституе май мулт де о треиме дин нумэрул тотал ал форцелор де продукцие. Тотуш, дакэ не вом рефери ла чифреле че оглиндеск шомажул ын цэриле че фак парте дин Комунитатя Економикэ Еуропянэ, апой не вом конвинже, кэ ши принтре шомерь мажоритатя о конституе фемеиле. Де екземплу, ын Белжия — 60 де проченте, ын Франца — 53 де проченте, ын РФЖ — 51 де проченте ш. а. м. д. Де алтфел, ачесте чифре ну ынклуд нумэрул абсолвенцилор школилор. Ынсэ, ынтрукыт ей ынкэ н'ау лукрат делок ей ну-с сокотиць шомерь.

Конвенция Организацией интернационале а мунчий «Ку привире ла окротиря матернитэций», н'а фост пынэ ын презент семнатэ сау ратификатэ де кэтре мажоритатя стателор капиталисте. Документул ачеста, ынсэ, прескрие челе май нечесаре мэсурь пентру окротиря мунчий ши сэнэтэций фемеилор: дрептул ла ун кончедиу суплиментар де шасе сэптэмынь ынаинте де наштеря копилулуй ши де, чел пуцин, шасе сэптэмынь ду-

ДОУЭ ЛУМЬ, ДОУЭ ДЕСТИНЕ

ФАПТЕ ИНДИСКУТАБИЛЕ

Надежда ШИШКАН,
доктор
ын штиинце економиче

пэ наштере; посибилитатя мамей де а-шь ынтрерупе мунка пентру а хрэни копилул сугач ш. а. м. д. Дин челе 112 цэрь несочиалисте, ажуторул материал пентру фемей гравиде ши лехузе есте превэзут нумай ын 57 де цэрь, яр чел медикал гратуит — нумай ын трей цэрь.

Конформ дателор офичиале фемея (ын цэриле капиталисте), пентру ачелаш волум де мункэ ефектуат ка ши де бэрбат, примеште нумай 65 де проченте дин салариул бэрбатулуй. Яр фемея-негресэ — ку 25 де проченте май пуцин, декыт фемея американэ албэ. Астфел, де пе урма експлоатэрий ши дискриминэрий, ын чея че привеште ретрибуиря мунчий фемеилор, патроний «економисеск» ануал 433 милиоане де доларь.

Пентру а ындрептэци кумва инегалитатя фемеий, аположеций капитализмулуй реадук ла вяцэ догмеле реакционаре деспре ситуация фемеий дин епока склаважизмулуй ши феудализмулуй, дар суб аспектул ефичиенцей мунчий фемеилор. Ей ревин ла ачеляшь доуэ функций контрадикторий — фемея мунчитоаре ши фемея-мамэ. Кипуриле, нечеситатя де а луа ын консидерацие партикуларитэциле физиоложиче але организмулуй фемееск фаче ка лукрул ындеплинит де фемее сэ фие пуцин ефичиент, яр де аич урмязэ иневитабил ши дискриминаря атыт ын чея че привеште плата мунчий дупэ секс, кыт ши адмитеря ла професий калификате. Ачаста не-о доведеск ши урмэтоареле чифре: ын Жапония, дин нумэрул тотал ал инжинерилор фемеиле конституе нумай 1,8 проченте, ын СУА — май пуцин де ун прочент, яр ал фемеилор-медичь ын Франца — 18 проченте, ын СУА — 8,4 проченте, ын Жапония — 9,4 проченте, пе кынд ын Униуня Советикэ фемеиле-инжинерь конституе 40 де проченте, яр медичий — 70 де проченте!

Експериенца солуционэрий проблемелор партичипэрий ла мунка де фолос обштеск а фемеилор дин цара ноастрэ ши дин цэриле комунитэций сочиалисте, унде ынтр'ун термен историк скурт ау фост ликидате шомажул ши дискриминаря ын ретрибуиря мунчий, а атрас атенция ынтрежий оменирь прогресисте. Ачаста с'а обсерват май ку самэ дупэ че Асамблея Женералэ а Организацией Нациилор Уните а декларат анул 1975 — Ан интернационал ал фемеий, яр май апой дечениул че а урмат (1976—1985) — дечениу ал обцинерий егалитэций ын дрептурь а фемеий. Ын легэтурэ ку ачаста ын цэриле капиталисте ши ынтр'о серие де цэрь ын курс де дезволтаре с'а ынтецит лупта ымпотрива дискриминэрий, привинд ретрибуиря мунчий ын функциуне де секс.

Апликаря ын мункэ а техничий, машинилор пермите редучеря есенциалэ а консумулуй де мункэ мануалэ гря, апрофундязэ дивизиуня мунчий ши ынгэдуе фолосиря ын пропорций ларжь а брацелор феминине. Прекум аратэ черчетэриле, продуктивитатя мунчий фемеилор ын индустрия ушоарэ, електроникэ ши радиотехникэ, ын домениул конструкцией де апаратурэ есте кяр май ыналтэ декыт чя а бэрбацилор. Ку тоате ачестя, капиталиштий стабилеск адеся тарифурь диферите пентру ачеляшь женурь де лукру ын депенденцэ де секс ши де вырстэ. Дискриминаря ын мункэ се ынтецеште ши прин фаптул, кэ прогресул техник пресупуне о спорире респективэ а градулуй де куноштинце ши перфекционаря нивелулуй професионал-калификатив ал лукрэторилор. Ынсэ келтуелиле пентру перфекционаря калификэрий се фак, де регулэ, дин бужетул фамилией, каре ну ынтотдяуна есте ын старе сэ-шь пермитэ аша чева, май ку самэ дакэ е ворба де фемее ку копий.

Дискриминаря се ынтецеште ши прин фаптул, кэ функция матернитэций (наштеря копилулуй, ынгрижиря, едукаря луй) есте де асеменя о кестиуне партикуларэ а фамилией.

Конгресул ал XXVI-ля ал ПКУС а адоптат ун програм спечиал де мэсурь сочиал-економиче ку привире ла амелиораря кондициилор де мункэ ши де трай але фемеилор, ридикаря нивелулуй де студий ши професионал-калификатив ал фемеилор мунчитоаре, ымбунэтэциря асистенцей медикале, мажораря кончедиилор плэтите пентру ынгрижиря микуцилор, дезволтаря рецелей де институций прешколаре пе контул сочиетэций, перфекционаря дивизиуний мунчий ын сынул фамилией атыт реферитор ла ынтрецинеря господэрией касниче, кыт ши ла едукаря копиилор.

Мэсуриле ку привире ла окротиря сэнэтэций ши мунчий фемеилор визязэ ын мод деосебит редучеря планификатэ а окупацией фемеилор ын мунчиле греле ши дэунэтоаре. Пе база хотэрырий Советулуй Миништрилор ал Униуний РСС ши ВЦСПС-улуй «Ку привире ла мэсуриле суплиментаре пентру ымбунэтэциря кондициилор де мункэ але фемеилор, окупате ын економия националэ» дин 25 априлие 1978 ынтреприндериле елаборязэ мэсурь конкрете ку привире ла механизаря ши аутоматизаря продукцией, спориря градулуй де калификаре ал фемеилор сау ынсуширя де кэтре еле а унор професий ной; ачеляшь мэсурь превэд ка фемеилор, елиберате де ла мунчь греле, сэ ли се пэстрезе: стажиул неынтрерупт де лукру, салариул медиу лунар атыта тимп кыт ынвацэ орь ышь перфекционязэ калификаря, дрептул де а се фолоси де спациул локатив департаментал, прекум ши де институцииле прешколаре.

Аша дар, мунка фемеий есте ун феномен сочиал-економик комплекс ши кауза принчипалэ а инегалитэций пе тэрымул мунчий а фемеилор ын сочиетатя капиталистэ о конституе ну партикуларитэциле лор де ла натурэ, чи проприетатя приватэ асупра мижлоачелор де продукцие, ликидаря кэрора дескиде кымп ларг пентру солуционаря проблемей мунчий феминине атыт ын интереселе сочиетэций, кыт ши ын интереселе фемеий.

Ын презент нумэрул шомерилор дин Спания, конформ дателор офичиале депэшеште 2,6 милиоане де оамень, чея че конституе 20 проченте дин популация аптэ де мункэ а цэрий.

Ын фотографие: шомерий ши локуиторий фэрэ де кэпэтый дин Мадрид.

Тот ын ачеле зиле, ын скурта ваканцэ де примэварэ, амындой бэеций луй Петру Тома, ла ругэминтя луй Никита Столеру, луау парте ла мунка де рестаураре а фостулуй конак боереск пентру санаториул, унде авяу сэ се одихняскэ ын тимпул верий копиий де цэрань ну нумай дин Луминиш, дар ши де прин сателе апропияте — ын примул рынд, бинеынцелес, копиий ку сэнэтатя май шубредэ орь дин фамилий май марь. Венисе де акум ши докторица Адела Николаевна — о тинерикэ че ынвэца ынкэ, де фапт, ын анул чинч ал Институтулуй де медичинэ дин Одеса, дар че ера де фэкут, дакэ ну ажунжяу кадре? Адела ышь ведя де лукрул ей ла аменажаря пунктулуй медикал, ла асигураря вииторулуй санаторию ку тоате челе требуинчоасе пентру ка вяца копиилор сэ декургэ ын кондиций оптиме — пентру ачаста май ерау ынтэриць кыцьва оамень причепуць ын але господэририй, принтре каре ши Санду Флоря, респонсабил пентру мижлоачеле де транспорт, авынд експериенцэ бунэ ла ынгрижиря каилор, яр Габриел ши ку Жеоржел, персоане май мулт спорадиче ла фоста Одае, де диминяцэ ши пынэ'н сарэ десенау пе перeций гата вэруиць мутришоаре де копий весель, скэлдаць де разеле унуй соаре рызэтор, инвентау дин капул лор таблоурь екзотиче ку палмиерь ши жирафе, ку лакурь албастре колиндате де корэбиоаре ушоаре ку пынзе албе ын вынт, ши алте привелишть мените сэ букуре окюл копилулуй ши тотодатэ сэ-й лэржяскэ оризонтул де куноштинце, транспунынду-л ын лумя фантезией...

Санду Флоря, кынд ши се нимеря сэ фие май либер, ста ка врэжит, урмэринд кум пенсула ын мыниле луй Габриел паркэ салтэ сингурэ ба ынтр'о парте, ба ын алта, дар тотдяуна фэрэ греш, лэсынд пе перете ануме десенул кончепут. Ши кындва доар ынвэцау ымпреунэ ла школа примарэ, Санду ку Габриел фиинд приетень векь, с'ау жукат атыця ань ымпреунэ, дар ятэ де унде харул ачеста де а инсуфла паркэ динтр'о сингурэ трэсэтурэ де пенсулэ вяцэ унор перець обишнуиць, Санду нич де кум ну путя причепе.

— Мэй, Габриел, мэй!.. Да дакэ м'аш дуче еу ла школа ачея, унде ынвець ту, аш путя пе урмэ ши еу пикта ла фел?

— Аста депинде че вокацие ай.

— Адикэ, че ынсямнэ аста: вокацие?

— Че ынсямнэ вокацие? Ей, я спуне-мь, афарэ де лукрул пэмынтулуй, че-ць плаче май мулт, ку че те окупь ын ореле либере?

— Ымь плаче сэ кынт дин фрунзэ...

Санду ну се лэсэ мулт ругат ши адусе песте кытева клипе о фрунзэ де афарэ ши ынчепу сэ дойняскэ. Ынтр'адевэр се доведи а фи ун виртуоз ал мелодиилор популаре ын каре се интеркалау ку мултэ искусинцэ трилурь де чокырлий, кынтекул привигеторий ши ал кукулуй, гынгуритул жингаш ал туртурелелор. Ши тотул ера редат де о симплэ фрунзэ пуртатэ прин фаца бузелор.

— Браво, Санду! — бэту дин палме Адела Николаевна, аузинду-й кынтаря. — Ай сэ фий ла ной кондукэтор артистик — те пунем сэ ынвець ши копиий а кынта дин фрунзэ...

Санду се фыстычи ынтр'ун фел, крезынд кэ глумеште докторица чя тынэрэ.

— Зэу кэ ай талент, Сандуле! — ыл ымбэрбэтэ ши Габриел. — Ши дакэ о апучь де ла мик кондукэтор артистик, кум спуне думняей, ку тимпул — хе-хей! — поць сэ фий ши композитор!..

Ей, аста-й кяр дин кале афарэ, се гынди ын синя са Санду Флоря, дар, тотуш, ый ера плэкут кэ причеперя са де а кынта дин фрунзэ й-а фост апречиятэ. Ши а ешит тэкут сэ-шь вадэ май департе де лукрул сэу ла гражд. Яр ын жур ера примэварэ ын плинэ ревэрсаре, ши рындунелеле се грэбяу сэ-шь гэтяскэ куйбуриле пе суб стрешинь пентру а скоате пуй, ши туртуреле се дрэгостяу прин копачь ши черул адынк, лимпеде, ымбрэциша ку разе де соаре блынд тот пэмынтул ын жур трезит ла вяцэ ноуэ.

Дупэ ынкееря анулуй де ынвэцэмынт, кынд ла фостул конак ау ынчепут сэ сосяскэ де прин сателе ынвечинате примеле групе де копий, Петру Тома ымпреунэ ку кыцьва елевь еминенць луминишень, принтре каре ши Тинкуца, трекутэ ын класа IV, апукарэ друмул спре Кишинэу, унде авяу сэ партичипе ла олимпиада републиканэ. Букурия копиилор н'авя маржинь. Ын капитала Молдовей се адунау доар чей май сыргуинчошь, чей май дотаць. Ши мындрия пэринцилор рэмашь сэ-й аштепте акасэ ера де ла сине ынцелясэ.

Ера думиникэ, зи де одихнэ, ши Луминишул дормя ынвэлуит ын блында дулчацэ а сомнулуй динспре зи — зорий абя се руменяу, ши ла рэсэрит чокырлия нумай порнисе ын ыналтурь пе скэрица ей де аржинт пентру а вести тутурор вецуитоарелор кэ ын курынд се вор дескиде порциле де луминэ динспре соаре-рэсаре... Ши тот атунч динспре Прут, песте крестеле пэдурий Зимбренилор, песте Луминиш нэвэлирэ ку вует ынспэймынтэтор умбре де авиоане. Се кутремурэ пэмынтул, каселе, ши оамений ау сэрит ынгрозиць афарэ. Песте сат тречяу уна дупэ алта ескадриле де бомбардиере, тречяу жос де тот, ынкыт ли се ведяу деслушит кручиле негре, зугрэвите дедесубтул арипилор.

— Мамэ!.. Авиоане жермане! — стригэ ынфиорат Жеоржел.

Ши Аугустина, ын кэмашэ де ноапте, кум ешисе, ыл стрынсе инстинктив ла пепт, воинд паркэ сэ-л апере, сэ-л салвезе де моартя че тречя вуинд пе де асупра сатулуй.

Дар авиоанеле се депэртарэ, диспэрурэ ка ун ураган дупэ оризонт, ши атунч прин ларма лэтратулуй де кынь, а рэжетулуй де вите сперияте, дин партя Прутулуй се аузирэ бубуитурь де тун ши рэпэит де митралиере.

— Мержем ла Советул сэтеск, — аколо есте телефон ши поате кэ се штие чева... — хотэры мама.

Се ымбрэкарэ ши порнирэ амындой спре чентрул сатулуй. Лынгэ клэдиря Советулуй сэтеск ера адунатэ де акум о мулциме де луме. Тоць стэтяу ын тэчере, трэгынд ку урекя ла ферястра дескисэ а прешединтелуй, унде Никита Столеру ынвыртя неынтрерупт мынерул телефонулуй, стригынд ынтруна «ало!.. ало!..», дар нимень, пробабил, ну-й рэспундя, ши прешединтеле ынжура де тоць сфинций кум ынкэ ну-л май аузисе нич ун луминишан. Зэринд-о пе Аугустина, оамений се ферирэ дин каля ей, салутынд-о респектуос, яр Никита Столеру пе лок ынчетэ ку ынжурэтуриле, стрынгынд нумай а непутинцэ дин умерь:

— Де кынд каут сэ рэзбат ла район ши ну-й нич о путинцэ! Парк'ау амуцит тоате телефоанеле...

— Поате кэ ын женере ну функционязэ легэтура телефоникэ? — с'а интересат Аугустина.

— Функционязэ! Стация рэспунде, дэ легэтура, дар май департе-й морт...

Иосиф ГАЙСАНЮК (Ла 60 де ань)

ДИМИНЯЦЭ

— Кум крезь, Никита Исидорович? Че-й аста — рэзбой?.. — болбороси Аугустина, еа ынсэшь нерекуноскынду-шь гласул, дар, тотуш, май пэстрынд сперанца кэ прешединтеле ый ва спулбера, поате, пресупуня: «Ну, сынт маневре...»

Дар Столеру, купринзынду-шь фаца ку палма латэ де фост тымплар, жему ынфундат:

— Телефонистеле мь-ау спус, кэ ын зорь ау фост атакате пикетеле де грэничерь ши кэ а фост бомбардат Бэлцул...

— Да Кишинэул?.. — се ынфипсе Аугустина ын окий прешединтелуй ку о привире ын каре ера ши спаймэ, ши ун ултим ликэр де нэдежде.

— Ну... Де Кишинэу ну мь-ау спус нимик... Вэ спун нумай чея че штиу... — се грэби сэ експличе прешединтеле, ынцелегынд нелиништя социей директорулуй.

— Ынсямнэ кэ-й аста... — се лэсэ Аугустина греой пе ун скаун де лынгэ маса прешединтелуй... — Че о сэ фие, Никита Исидорович?.. Че о сэ фие?..

— Дар ну вэ лэсаць прадэ дезнэдеждий, Аугустина Константиновна... Кишинэул требуе сэ айбэ апэраре бунэ, е доар капитала републичий ши ну рэзбат кяр аша ушор авиоанеле ынколо.

— Дар е рэзбой, Никита Исидорович! Рэзбой!.. — се фрынсе вочя Аугустиней Тома ши Жеоржел вени май апроапе сэ-й пунэ мына пе умэр.

— Поате фи ши о провокаре локалэ, кум се ынтымплэ ла фронтиере... Ну-й аша, Никита Исидорович?.. — ынтребэ бэятул.

Дар прешединтеле ну-й рэспунсе нимик, жему нумай дин греу ши яр се апукэ сэ ынвыртяскэ манивела телефонулуй амуцит: «Ало!.. Ало!.. Районул, ало!..»

Токмай пе ла амязэ, дупэ че избути сэ рэзбатэ ла телефонул комитетулуй екзекутив районал, Никита Столеру еши ын прагул Советулуй сэтеск, ышь скоасе шляпка де пе кап ши мулцимя ынтрягэ се ридикэ ын пичоаре.

— Оамень бунь!.. Товарэшь!.. — а рэсунат динтр'одатэ рэгушитэ, ка дупэ о боалэ, вочя прешединтелуй. — Азь, ын зорь, фэрэ сэ декларе рэзбой, Жермания фасчистэ а нэвэлит тылхэреште асупра цэрий ноастре пе тоатэ граница де ла Маря Нягрэ пынэ ла Очеанул Ынгецат де Норд... Е рэзбой товарэшь!..

Карева дин фемей избукни ын плынс ши ун вает сурд

плути кытева клипе песте мулциме. Дар ятэ ын кадрул уший Советулуй сэтеск апэру ыналтэ ши ымпетритэ ын дуреря ей Аугустина Тома — тот сатул штия кэ директорул е плекат ла Кишинэу, ымпреунэ ку ел се афлэ аколо ши кыцьва копий дин Луминиш. Соция директорулуй се опри ын тэчере алэтурь де прешединте ши тоць вэзурэ ку кытэ бэрбэцие се цине фемея аста. Плынсетеле имедиат амуцирэ.

— Пынэ ла ной диспозиций, — континуэ ку ун глас май дур Никита Столеру, — тоць резервиштий ши премилитарий сэ ну плече никэерь дин сат. Депутаций ши активиштий сэ рэмынэ аич пе лок, ку мине...

Аша с'а ынчепут рэзбоюл пентру луминишень.

Де ындатэ че лумя а принс сэ се ымпрэштие пе лынгэ клэдиря Советулуй сэтеск, Аугустина Тома фи ынконжуратэ де мамеле ши таций копиилор плекаць ла олимпиада републиканэ.

— Че о сэ фие ку бэеций ноштри?

Де дата аста фемеиле ну-шь май путяу рецине нелиништя, спайма, ши плынжяу ын тоатэ лежя. Аугустина штия де акум дин комуникэриле де ла район, кэ фусесе супус бомбардаментулуй ши Кишинэул ын диминяца аста, дар датория ей де ынвэцэтоаре а копиилор ши де соацэ а челуй плекат ера сэ пэстрезе калмул — ку орьче прец калмул! — алтминтерь ын че фел путя еа сэ сприжине ачешть пэринць ловиць де нэпастэ?

— Ну плынжець, ну требуе сэ вэ дескуражаць — тоць копиий вор вени акасэ кум ау ши плекат — сэнэтошь ши теферь...

— Да-й рэзбой!.. Учигание!.. Кум ор сэ ажунгэ пе аша друм лунг, кынд е прэпэд де моарте ын жур?.. Доамне, думнезеуле!..

— О сэ ажунгэ! Ши фетица мя е ла Кишинэу, штиць, ну-й аша? Ей, ятэ пе тоць Петру Михайлович ый ва адуче, путець сэ вэ бизуиць пе ел.

курць орь пе ла порць — нумай пунктишоареле роший але цигэрилор, ликэринд ич-коло прин ынтунерик, трэдау ынкордаря апарент необсерватэ а Луминишулуй.

Спре мезул нопций се абэту о плоае ку фулжере ши ростоголирь прелунжь де тунет. Тоатэ лумя дин ograda луй Прунку се дэду ла дос, суб шопрон, аскултынд ши май ынкордат бубуитуриле, кэч прин ачеле трэснете ростоголитоаре, рэсунау паркэ тот май деслушит ши май апроапе дескэркэрь скурте, репезите.

Ши яр се липи Жеоржел де умэрул мамей, врынд паркэ сэ-й спунэ чева, дар ел ынсушь нештиинд че требуе ши че се поате спуне ын асеменя казурь — але куй сынт салвеле ачестя де артилерие? Але ноастре? Але немцилор? Чине ануме а трекут ла атак — ай ноштри сау немций?..

Фиреште кэ чел май бине ар фи сэ ну се аудэ ничь ун фел де бубуитурь де тун, чи нумай трэснетеле ростоголитоаре але тунетелор ши рэпэитул плоий, ка тоць сэ адоармэ лиништиць ши сэ се трезяскэ диминяца, ка ши алтэ датэ де атытя орь дупэ плоае, ку соареле скынтеинд ын мий де пикэтурь агэцате пе рамурь, пе тулпинь де флорь, яр тот че а фост астэ ноапте, тот рэзбоюл, сэ се доведяскэ а фи доар ун вис урыт, пе каре-л уйць ындатэ че те сколь. Дар ну, минунь де ачесте н'авяу кум сэ се май ынтымпле, ши а доуа зи диминяца ла поарта касей луй Лукиан Прунку апэру прешединтеле Никита Столеру, коборынд де пе кал ынспумат.

— Аугустина Константиновна! — о кемэ ел ынтр'о парте пе соция директорулуй ши-й комуникэ ын шоаптэ: — Немций ау рупт фронтул!.. Вэ дучець акум акасэ ши прегэтиць тот че авець де луат — песте о жумэтате де орэ тримит кэруца каре о сэ вэ дукэ ла гарэ...

— Пентру че сэ мэ дук ла гарэ?

— Кум? Н'аць ынцелес? Немций ау рупт фронтул, в'ам спус, ши пынэ'н сарэ о сэ фие аич. Тоць шефий де ла рай-

РЭСТИГНИТЭ

(Фрагмент дин романул «Пэмынт рывнит де зей»)

— Оф, доамне! Не бизуим ной, дар ши не е фрикэ таре, оф доамне-доамне!..

Ши ымблау бьетеле маме ка ниште умбре ши сара тырзиу пе лынгэ школэ, доар-доар се ва аузи вре-о весте дespre копилаший лор нимериць ын чине штие че ымпрежурэрь витрежe. Дар ну се аузя нимик ын привинца аста, яр кум ынчепу сэ се ласе ынтунерикул, динспре Прут ярэш бубуирэ тунуриле ши лэтрарэ ынделунг митралиереле. Ши ну штия Аугустина кэ соцул ей ын тимпул ачеста, ку мичий луминишень стрыншь грэмэжоарэ ын жур, орбекэя пе друмуриле Орхеюлуй, цинынд друмул спре касэ — пе унде фолосинду-се де бунэ воинца вре-унуй шофер милитар, пе унде де вре-о кэруцэ, дар май мулт пе жос, де ла сат ла сат, лэсынд май ынтр'о парте шляхул принчипал, мереу суправегят де бомбардиереле жермане.

...Ын сара ачея Аугустина ши Жеоржел стэтурэ ынделунг ла ферестреле дескисе але школий, тот трэгынд ку урекя спре пэдуря Зимбренилор, де дупэ каре, прин лункэ арар се абэтя кыте ун вал де ымпушкэтурь депэртате ши кяр стригэте де оамень паркэ...

Ынкисерэ май апой тоате ферестреле, ынкуярэ школа, уша де ла локуинцэ, ши еширэ ын страдэ суб черул клокотитор. Де лынгэ гард ындатэ се деспринсерэ кытева умбре оменешть. Ерау мамеле копиилор плекаць ла Кишинэу. Офтарэ, суспинарэ — пе унде ар фи микуций лор, доамне-доамне?.. Афлынд кэ соция директорулуй вря сэ се дукэ ла чинева дин вечинь, кэ и-й ынспэймынтэтор сэ стее сингурэ ку Жеоржел ын клэдиря школий, пе'нтрекуте о инвитау сэ ынноптезе ла чине-й плаче май мулт.

— Хай ла Завастица, кэ-й май апроапе! — се ынвоирэ пынэ ла урмэ фемеиле ынтре дынселе ши ку тоате порнирэ спре каса Завастицей Прунку, афлатэ кяр ын досул ливезий школаре.

Господарул, Лукиан Прунку, фума ку ниште вечинь ла поартэ ши се арэтэ букурос де оаспець. Ынтрарэ ку тоций ын оградэ — бэрбаций ши фемеиле — Завастица аштерну ниште цолишоаре пе ярбэ, ши аша, ын мижлокул огрэзий, се ачуэ ачел мэнункь де оамень, аскултынд нелиништя нопций. Сатул ера куфундат ынтр'ун ынтунерик де непэтрунс — нимень ну априндя луминэ ын касэ де фрика бомбардаментелор аериене ши май тоатэ лумя стэтя прин

он с'ау евакуат де акум... Ничь н'ам доведит сэ фачем мобилизаря...

Абя акум ажунсе ла конштиинца Аугустиней тоатэ реалитатя ын деплина ей крузиме. Се ынтоарсе спре курте де унде о привя Жеоржел ши о привяу стэпыний касей. Жеоржел ка Жеоржел, поате кэ ынкэ ну ынцележя нимик, дар оамений ачештя матурь, каре-шь аштептау копиий де ла Кишинэу, пробабил кэ принсерэ чева суспект ын апариция прешединтелуй, венит пе кал ынспумат. Ерау клипе каре требуяу сэ хотэраскэ тотул. Ку бунэ самэ, суб ун претекст оарекаре, Аугустина путя сэ се дукэ ындатэ ла школэ, сэ прегэтяскэ багажул, дупэ кум о сфэтуя прешединтеле. Дар окий ачелор оамень о урмэряу пэтрунзэтор. Де ачея Аугустина се ынтоарсе ку о привире сенинэ спре Никита Столеру:

— Вэ мулцэмеск, Никита Исидорович, пентру грижэ, дар еу ам сэ-л аштепт аич пе соцул меу...

— Вин немций, Аугустина Константиновна!.. — апроапе рэкни прешединтеле ши скоасе дин бузунар о хыртиуцэ ымпэтуритэ пе каре й-о арэтэ Аугустиней.

Ера о прокламацие дин челе ымпрэштияте ын ажун де ниште авиоане немцешть, прокламацие ку аменинцэрь де моарте ла адреса «жиданилор ши комуништилор». Аугустина абя де арункэ о привире асупра хыртиуцей ши клэтинэ ши май ындэрэтник дин кап:

— Никита Исидорович, фие че о фи, дар Петру Михайлович ый ва адуче ынапой ын сат пе копиий ачестор оамень ши еу ам сэ-л аштепт аич...

Столеру жему, ка де о дурере инсупортабилэ, ышь трасе пе кап, сэри ынапой пе кал:

— Атунч сэ не май ведем ку бине... Еу ам плекат!..

Яр Аугустина с'а ынторс тэкутэ де ла поартэ, л-а купринс де умэр пе Жеоржел, ашезынду-се апарент лиништитэ пе приспэ. Кяр ый флутура пе бузе ун фел де зымбет поате ши амар, дар сфидэтор. Лукиан н'о ынтребэ нимик, чи ышь скоасе тутунул, кибритуриле, яр Завастица се грэби сэ мулгэ вака ши сэ пунэ лаптеле ла ферт пентру а-й хрэни пе оаспець.

Ши ера о линиште ын жур де се аузя нумай чирипитул пэсэрелелор ши кынтатул кукошилор ын депэртаре.

Думиничиле суфлетулуй

Флориле

Дуйоаселе ши небэнуителе ноастре фрумусець. Ле авем мереу пе инсула Инимэ ка пе ниште сэрбэторь. Жингаше, суаве ле дэруим мамелор ши юбителор, ле пунем ла кэпэтыюл челор дупь дин вяцэ ши а челор кэзуць ын бэтэлий. Еле не сынт ши не-ау фост кэлэузе ын друмеция ноастрэ спре пашничеле зиле.

Фемея с'а нэскут дин флоаре, дар май фрумоасэ есте еа! Чине креште'н труп ун соаре — май фрумос ва лумина.

Лумина флорилор ам деспринс-о де пе кипуриле деспре каре ам а вэ повести. Дар ши о умбрэ де тристеце ам кулес де пе унеле флорь...

1. ПЕТАЛЕЛЕ ПЭЧИЙ

Акум трей ань, кынд се кэлэторя о варэ сечетоасэ, ла о маржине а Тирасполулуй, пе о страдэ лэтуралникэ, ла умбра унуй нук бэтрын, пе о банкэ веке, стэтям ла сфат ку о бэтрыникэ, трекутэ де шаптезечь де ань, каре се нумя Елена Николаевна Лукияненко.

Венисем ынкоаче сэ-й вэд стратуриле де флорь. Мулте флорь. Ка ынтр'о грэдинэ ботаникэ. Ле штия пе де рост. Ерау апроапе ла о сутэ де спечий. Дар тоате се кемау флориле пэчий. Пентру кэ бэтрыника вэрсасе ын ачел ан ын Фондул пэчий о мие де рубле, кыштигате пе флорь. Ши ымь лэмури, кэ а фэкут-о пентру ка Пэмынтул сэ ну фие згудуит ши рэвэшит. А фэкут-о ынтру аминтиря фрацилор ей Павел ши Тимофей, кэзуць ку моарте де ероу ын чел де-ал дойля рэзбой мондиал.

2. БУСУЙОКУЛ

Й-ам зис флоаря вешничией. Й-ам зис флоаре де норок. Бусуйокул Аглаей Умбрэ с'а вештезит репеде. Константин Контя ера логодит ку дынса ынтр'о зи де Думиникэ Маре, дар пэринций ей ау «стрикат» афачеря. С'ау дус ши ау зис: — «Стрикэм логодна». Шь-ау ынторс унул алтуя даруриле ши ку аста с'ау деспэрцит. Контя с'а ынсурат ку алта. Н'а фост юбире ничь дин партя униея. Аша ышь трэяу зилеле де окий лумий.

Кынд Константин а плекат пе фронт, еа й-а спус-о пе шляу:

— Де те ынторчь, де ну те ынторчь, еу уна н'ам сэ те аштепт. Сэ ну те суперь.

Ну с'а супэрат. Нич хыдосул рэзбой ну л-а круцат. Ла сфыршит, кынд ятэ-ятэ авя сэ принда пасэря Викторией, а рэмас фэрэ де ведере ши фэрэ де дряпта. Ши л-а адус акасэ де мынэ, де уника луй мынэ флэкэул каре о юбя ши ел пе Аглая Умбрэ. Ши-л ымбэрбэта флэкэул, ши-й алина дуререя. Дар нумай Константин Контя штия кэ ну-й аштептат де нимень. Кяр де се ынторчя тяфэр н'авя кум сэ фие юбит де Мария луй.

Кынд тречяу пе лынгэ каса Аглаей Умбрэ и с'а пэрут кэ-л добоарэ ун мирос ымбэтэтор де бусуйок.

— Де унде мироасе, мэй Петре, а бусуйок?

— Де ла зестря Аглаей. А скос-о ла соаре, бадей.

— Дар еа ну се веде прин оградэ?

— Ну се веде, бадей! Ку тоатэ умбра ей, ар лумина оградa, бадей...

— Де уна ымь паре рэу, мэй Петре. Кэ н'ам с'о май пот ведя.

...Ау трекут зиле ынтунекоасе ка ноаптя. Оамений веняу сэ-л вадэ пе орбул Константин Контя. Сэ-л компэтимяскэ. Сэ-л май трезяскэ ла вяцэ ку о ворбэ, ку о глумэ. Мария се мэритасе ын алт сат ши акум ера ынгрижит де майкэ-са бэтрынэ.

Аглая а венит мулт май тырзиу. Ку тоатэ зестря чея миросиоаре а бусуйок. Ши ел о имплора сэ плече. — Че-ай сэ фачь, Аглае драгэ, ку ун скилод. Ва требуи сэ мэ дучь де мынэ ка пе ун копил. Ш'апой ту ешть фрумоасэ. Сэ фи штиут Петря де уна ка аста ну мэ май адучя де мынэ пынэ акасэ.

Ам стат де ворбэ ку мэтуша Аглая Умбрэ. Ши акум ла чей песте чинчзечь де ань май пэстрязэ ынкэ пе кип фрумусеця де алтэ датэ. Ми-й ши оарекум с'о ынтреб, кум де с'а хотэрыт сэ-л ее де бэрбат, сэ-й кряскэ чинч копий ши тутурор сэ ле дее студий супериоаре. Е ун акт де ероизм, кум ну с'а май вэзут. Ши аколо, ла нордул републичий, лумя се ынкинэ ын фаца мэринимией ей де фемее-мамэ.

Ши Аглая Умбрэ паркэ ымь гичеште гындуриле: — «Аракан де мине, ну карекумва крезь думнята кэ л-ам луат дин милэ? Л-ам юбит. Ши дакэ пэринций не-ау ынкуркат де ла бун ынчепут, а доуа оарэ ну м'ар фи оприт нич потопул...».

Константин Контя поате регрета доар де ун сингур лукру: ну шь-а вэзут ничодатэ копиий ла кип.

Дар Аглая паркэ й-а ынторс ведериле.

3. «ЛАДА» ДИН ФЛОРЬ

Кэлин Бахнэ н'а фост пе фронт. Дар а дат песте о минэ ши дин вырстэ адолесчентинэ а рэмас фэрэ ве-

---

Сэ не куноаштем плаюл

КЛИПА МЕМОРИЕЙ

Думитру Тисларь ымь тримитя а трея скрисоаре, дынд довадэ де пасиуне ши рэбдаре, мэ инвита ын сатул луй де баштинэ, ла Вышкэуць, промицынду-мь, кэ вой ведя локурь де о ирепетабилэ фрумусеце.

Мулте сате фрумоасе сынт ла ной, сате ку оамень харничь, ындрэгостиць де фармекул натурий, адевэраць патриоць ай плаюлуй. Ей поартэ грижа монументелор де историе ши културэ, локурилор питорешть. Ачешть поець ай пэмынтулуй прослэвеск прин мункэ ши кынтек, юбиря лор етернэ — мелягул натал, яр атунч, кынд ле ажутэ ынтымпларя, каутэ сэ арэте лумий ынтрежь обьектул драгостей лор.

Амынасем де май мулте орь плекаря ын сатул нистрян, ашезат ундева ла о маржине де царэ, лок ынспре каре ну-й атыт де ушор сэ ажунжь — нич мэкар ку аутобусул де Орхей. Н'ам путут, ынсэ, рэмыне сурд ла амабилитатя луй Думитру Тисларь. Примул лукру пе каре л-ам дескоперит ла Вышкэуць а фост ашезаря луй деосебит де питоряскэ. Фэгашул ачеста се афлэ ынтре апэ ши луминэ, аколо, унде стынчиле де басм ау легат поткоавэ пе малул Ниструлуй, унде кург изворе дулчь ши аерул есте де ляк. Оамений де аич с'ау статорничит демулт департе де окий лумий. Динколо де дялул Кирицей, дупэ ун брыу де пэдуре, ла ун час време де мерс пе жос де ла селиштя лор се афлэ Суслений, ун сат маре ку касе ной ши арэтоасе. Вышкэуций, ын компарацие ку ачеста, ау рэмас паркэ ын умбра прогресулуй техник. Дар ну-й адевэрат. Аша се паре ла прима ведере. Кяр дин капул локулуй вой спуне, кэ аич етнографий пот гэси чея, че ну се афлэ никэерь ла ной — касе май векь, акоперите ку стуф де о архитектурэ руралэ, интересантэ прин материалул де конструкцие апликат, прин форма екстериоарэ, планификаря ынкэперилор, елементеле традиционале де ынфрумусецаре.

Сатул шь-а скимбат де кытева орь ватра, апеле збучумате але Ниструлуй ау фэкут ка оамений сэ-шь мутe каселе ынтр'ун лок май ферит де примеждий. Ау фост ридикате клэдирь арэтоасе, унеле ку доуэ етаже дин пятрэ албэ, акоперите ку олане роший. Конформ проектелор елаборате де архитекць ку студий, ау апэрут обьекте сочиал-културале ши

дере ши фэрэ ун пичор. Ши ла фел с'а гэсит о Аглае бунэ ла суфлет. Нумай кэ не а луй о кема Фревония. Яр соарта луй а фост алта.

Дин пенсие, дин баний социей, дин ажутоареле статулуй, шь-ау скос копиий ын луме. Бэятул чел май маре с'а фэкут мештер маре ын але флорэритулуй ши дин аста шь-а зидит ши касэ, шь-а прокурат машинэ ка ла нимень.

Ну мь-ау плэкут ничодатэ оамений каре трэеск дин флорь, адикэ ачей каре фак авуцие дин флорь. Деши ымь плак флориле. Пентру кэ сатул ностру н'а авут флорь. Пря скумп ый пэря цэранулуй петикул де пэмынт, сортит пентру фасоле, порумб, зарзаватурь. Пентру гуриле ноастре мулте.

Цэранул лэса ун пас-дой суб гардурь, унде ышь семэна минта чя речε ши бусуйокул. Ка сэ айбэ че пуне пе гринзь. Ши атыт.

Бэятул луй Кэлин Бахнэ аре де тоате. Н'аре нумай приетень ши мамэ. Н'аре нич драгосте дин партя проприилор копий. Пентру кэ а фэкут дин ей ниште робоць, каре зи ши ноапте стау де веге сэ ну ынгеце, сэ ну се офиляскэ флориле челя, мынка-ле-ар урытул!

Мезина луй Кэлин Бахнэ а рэмас ын каса пэринтяскэ, дар ну й-а плэкут «конфортул» ши а вындут-о. Мама Фревония а рэмас пе друмурь. Бэятул ку флорь ши ку о «Ладэ» де тоатэ фрумусеця нич кэ вря сэ аудэ де мама каре й-а дат ачастэ вяцэ.

Фемея с'а дус ла азилул пентру бэтрынь. Й-а фост оарекум сэ се жудече ку копиий, пе каре нумай еа штие кум й-а скос ла луминэ, авынду-й пе ей мичь ши алэтурь ун бэрбат инвалид. Нумай еа штие.

Ый есте оарекум сэ се жудече ку фечорий. Пе дынший оаре че-й аштяптэ дупэ атыта гифтуялэ?

Ион ПРОКА

административе пе переций кэрора пот фи вэзуте басорелиефурь екзекутате де адевэраць артишть пластичь.

О мэхалэ а рэмас, ынсэ, неатинсэ ка ун ансамблу рустик аутохтон, пэстратэ пентру урмаший, че вор вени ла о лекцие де историе пе терен, кэч трекутул ачестуй сат а фост липсит де букурий. Пентру мулт тимп ынкэ мемория попорулуй ва пэстра аминтиря ынтунекатэ а ачелор секоле, деши азь, кынд трэим ымбелшугат, ворбим май пуцин деспре еле.

Ымпреунэ ку Думитру Тисларь, мержям пе худицеле векий Мокший. Думитру Ильич е ынвэцэтор де историе ла школа медие дин локалитате. Ышь юбеште сатул неспус, бэтрыний локулуй ши ымпрежуримиле. Ворбям деспре картя де визитэ а Вышкэуцилор. Мь-а спус, кэ е хэрничия, каре ынфрумусецязэ дялуриле, каре фаче касе ной ши ымпле де род хамбареле. Мь-а ворбит деспре ероий сатулуй, кэзуць департе пе мелягурь стрэине ын лупта ку фасчизмул: де Михаил Мындру, унул динтре примий молдовень, полковник ын Армата Рошие, партичипант ла рэзбоюл чивил ши ла Мареле Рэзбой пентру Апэраря Патрией. Драгостя думисале фацэ де глие, патриотизмул де каре есте пэтрунс Думитру Ильич Тисларь ле трансмите тинерилор локуиторь ай Вышкэуцилор де мыне. Прин осырдия думнялуй ынтр'уна дин класеле де школэ а фост аменажатэ о камерэ-музеу де глорие милитарэ ши де мункэ. Ын фиекаре зи нумэрул експонателор микулуй музеу креште, кэч елевий стэруиторь дин фире, адунэ мостре векь, унелте пе каре ле-ау фолосит кындва стрэбуний.

Примэвара пэмынтул де ла Вышкэуць респирэ паркэ алтфел де фиекаре датэ. Ун абур моале ымпле плэмыний. Соареле варсэ кэлдурэ, яр бэтрыний, ынэлбиць де ань, штиу а повести пе ынделете деспре стынчь ши пештере, деспре морминтеле жечилор, счицилор, воевозилор, дескоперите прин партя локулуй. Ши се паре кэ одатэ ку мугурий примэверий пашниче де астэзь вешничия пэтрунде инима ши кужетул...

Андрей ДУМБРЭВЯНУ,
журналист

Акад. Н. КОРЛЭТЯНУ

3. Ын зилеле ноастре кынд Путеря Советикэ ышь пуне ши реализязэ мереу ачелаш цел: ридикаря бунэстэрий тутурор оаменилор мунчий дин маря ноастрэ Царэ а Советелор, копилул, ка ши орькаре алт ом советик, веде ку проприий сэй окь кум се ынтрукипязэ ын фапте реале кяр ши челе арэтате ын повешть: «Ын лок де касе — / Сэ тот привешть / Нумай палате / Ымпэрэтешть» /, дупэ кум спуне Василе Романчук. Ынтр'адевэр копилул ле веде ын вяцэ: палате пионерешть, палате але спортурилор, палате де културэ, палате де оперэ ши балет, палатул «Октомбрие» дин Кишинэу ши кыте алте мулте клэдирь мэреце ну апар сау сынт ын конструкцие ын Молдова ноастрэ Советикэ.

Ын тоате ачестя есте презентэ стэруинца оаменилор советичь де а асигура фেричиря, пачя трайникэ пе ынтрегул глоб пэмынтеск.

Ын орьче колцишор ал Цэрий Советелор, ын инима фиекэруй ом де бунэ воинцэ симте одрасла де астэзь ачеяш кемаре ши стрэдуинцэ каре се веде ын фаптеле презентулуй ши челе але трекутулуй историк: «Пе четате'нтр'ун кренел / / А збурат ун порумбел. / Арипьоара ышь десфаче — / Паркэ-ар фи ун стяг де паче» (Ла четатя Сорочий).

Ну екзистэ о комоарэ май алясэ декыт приетения: «Ешть приетенилор пурурь / / Крединчос — / Ну-й пе луме ом ка тине / Май фрумос! / Ай пе луме ун приетен / Девотат — / Ну-й пе луме ом ка тине / Май богат!» (Дакэ ай ун приетен).

Се ынцележе, кэ ла ынчепут есте ун приетен де жоакэ, апой де школэ, де вяцэ ши апой е приетения каре привеште релацииле динтре попоаре ши лимбь.

Орьче верс дин кэртичика луй Василе Романчук «Дакэ ай ун приетен» есте ун бун ындемн ла едукаря копиилор ноштри ын спиритул даргостей фацэ де мамэ, пэринць ын женерал, фацэ де пэмынтул стрэмошеск ши лимба ноастрэ «дулче ка ун фагуре де мьере», фацэ де тоате попоареле дин Маря Униуне Советикэ ши тоатэ уманитатя прогресистэ. Есте култиваря патриотизмулуй советик ши а интернационализмулуй пролетар сочиалист ын тоатэ ачастэ карте.

С'о читим, деч, ши с'о прецуим, кэч о меритэ ку присосинцэ!

СУБОТНИЧЕ, КЛЭЧЬ ШИ САТЕ БИНЕ АМЕНАЖАТЕ

65 де ань ын урмэ, ка рэспунс ла ындемнул партидулуй де а мунчи ку авынт революционар, феровиарий московиць ау арэтат пентру прима датэ ын историе екземпле де мункэ комунистэ, беневолэ, дезинтересатэ. Ачеста а фост «Мареле почин», ынчепутул уней ной епочь ын конштиинца оаменилор. Акум ынтрегул попор нумеште традиционалеле сэрбэторь априлине сэрбэторь лениниcте. Суботничеле ау девенит пентру ной тоць зиле але челей май ыналте продуктивитэць а мунчий. Мий де колективе лукрязэ атунч пе база материей приме, комбустибилулуй ши енержией електриче економисите, дау продукцие де чя май ыналтэ калитате. Результателе-рекорд обцинуте ла суботниче девин пункт де ориентаре ын активитатя котидианэ де ындеплинире а ангажаментелор асумате.

Че-й мишкэ ынаинте пе комбатанций енормей армате де трудиторь? Доринца де а лукра дин тоатэ инима, дезинтересат ын мод ноу, каре, де фапт е ши принчипалул концинут ал ачестей сэрбэторь. Кэч штим ку тоций пентру че мунчим, ын че се вор материализа валориле продусе. Ын чинчиналул ал X-ля ла суботниче ау фост адунате 1 милиард 27 милиоане де рубле. Ачастэ сумэ дин воя попорулуй советик, а фост келтуитэ ын скопурь мэреце ши благородниче, ши ын примул рынд, пентру окротиря сэнэтэций копиилор, бэтрынилор, мамелор.

Астфел се прочедязэ ши ын чинчиналул курент. Ын ултимий ань принтре челе май импортанте обьекте конструите дин мижлоачеле «сымбетелор роший» сынт Чентрул унионал де онколожие, Чентрул де кардиоложие дин Москова, о касэ де наштерь дин Ленинград, Институтул експериментал де патоложие ши терапие дин Сухуми, спиталул клиник републикан, Чентрул републикан де окротире а сэнэтэций мамей ши копилулуй дин Кишинэу.

Дин вештиле сосите ла редакцие ын ачеле зиле рэзбеште ентузиазмул компатриоцилор ноштри, каре ый ынсоцеште ла ачастэ сэрбэтоаре. Дупэ зилеле де суботниче, организате дупэ мареле ши ынсуфлециторул екземплу, май фрумоасе ау девенит орашеле ши сателе, ау фост пусе ла диспозиция оаменилор мунчий мий де апартаменте, сэдиць помь, аменажате друмурь, ынгрижите фынтынь... Фиекаре штие: мунка ачаста е ын нумеле омулуй, пентру бинеле луй.

Ши деачея ын орьшиче локалитате ну те-ай афла, н'ай сэ-л мирь пе чинева, ынтребынд, унде а-ць лукрат ын зиуа де суботник, че аць фэкут ла думиникал, чине а организат ултимул тимп клакэ ын сат? Тоць — де ла мик пынэ ла маре — штиу сэ рэспундэ ши о фак ку маре плэчере ши мындрие лежитимэ.

Ла Похоарне, районул Шолдэнешть, де екземплу, ыць вор арэта чентрул ынгрижит ал сатулуй, ку стрэзь паватe, ку рунде, ку рэзоаре де флорь, ку тротуаре де-а лунгул друмурилор принчипале. Ын Крэснэшень, районул Теленешть, комсомолиштий ау сэдит ынтр'о зи де думиникал о алее де нучь де-а лунгул друмулуй че дуче спре чентрул районал, сатул Извоаре, районул Флорешть, с'а адунат ынтр'о аша зи сэ ымбраче ын страй верде де сэлчий малуриле рыулуй Кэинарь дин локалитате.

Аша-й ел, попорул ностру, юте ла лукру ши сэритор ла невое. Фэрэ ажутораре, рар касэ сэ се факэ ын сат. Е ши ачаста о фрумоасэ манифестаре де крештере спиритуалэ а компатриоцилор, а омулуй ноу, каре вине ку букурие ла каса господарулуй ку причина ши мынэ де ла мынэ, умэр ла умэр урнеск греул дин лок.

Афлатэ ын сатул Молешть, районул Кутузов, ам вэзут о букатэ де сат, май бине де 60 де касе ной конструите де консэтень ын кадрул думиникалелор ши клэчилор. Ын результатул алувиунилор де терен дин анул 1981 ын кытева оре ау рэмас фэрэ акопериш де асупра капулуй суте де оамень, дар алэтурь де ей ера сатул ынтрег каре й-а адэпостит, ле-а ажутат сэ ынфрунте ачастэ уржие. Де акум ын анул урмэтор — 1982 — фиекаре фамилие пэтимитэ ынтрасе ын касэ ноуэ. Е ши ачеста ун екземплу де мункэ, че ворбеште деспре мэреция зилелор пе каре ле трэим ку тоций.

Ын сатул Зырнешть, районул Кахул, ам нимерит ла о асеменя клакэ ла каса луй Думитру Ангел. Де рынд ку руделе ши межиеший а венит сэ-л ажуте ынтрегул колектив ал фермей унде лукрязэ думнялуй. Ау венит сэ мунчяскэ кот ла кот, кыт е соареле сус, сэ дурезе че ера де дурат, сэ чиментезе ши май мулт релацииле ной, сочиалисте, динтре мембрий ачестуй колектив.

Лукрау ку ентузиазм ши диспозицие бунэ, ка ын зи де сэрбэтоаре, о сэрбэтоаре пе каре е ын дрепт ши ын путере фиекаре сэ шь-о организезе ла доринцэ. Сэрбэтоаря де а фаче чева нечесар пентру ун ом, колектив, сат. Де че атунч ну ле-ам организа ачесте сэрбэторь де кыте орь апаре нечеситатя? Ну ле-ам прецуи ла ыналта лор валоаре?

Клака е ун мод де а мунчи ын комун, проприу ачестуй пэмынт. Ну-й чева ноу апэрут ын ексклусивитате ын результатул модулуй ностру де трай, атыт доар кэ даторитэ луй а кэпэтат ун концинут май богат. Тот май дес се адунэ клэчь пентру а репара ун клуб каре апарцине унуй сат ынтрег, а аменажа стрэзь, ун чентру де сат. Сынт организате ку унире, ку букурие, ку доринца де а фаче ун лукру нечесар. Дар, дупэ кум ни се комуникэ ши дупэ кум с'а доведит а фи, ну песте тот е ла фел.

«Сатул Котовка е мик. Кэч ын презент ау рэмас сэ трэяскэ ын ел доар бэтрыний. Кынд коборь спре ел те купринде о импресие неплэкутэ. Кыт те уйць ла дряпта, кыт купринзь ку окий ла стынга — пуцинэ букурие. Ну департе деграбэ аре сэ се нэруе о фынтынэ ку апэ атыт де бунэ, атыт де рече, ла фел ши чимитирул стэ кум л-а принс время, дезгрэдит. Гардул чел векь а фост стрикат ку кыцьва ань ын урмэ, ынкыт азь кум ле есте воя трек прин ел вителе сатулуй. Ну е май де трябэ нич клубул...

Дакэ ар фи вое бунэ, кредем кэ с'ар гэси ши челе кытева кубурь де лемн ка сэ се ынгрэдяскэ ачел колц де чимитир, сэ се факэ оляка де рындуялэ ын сат». Скрисоаря соситэ дин районул Лазовск ши семнатэ де ун груп де локуиторь ай сатулуй е, фэрэ ындоялэ, ун прилеж де нелиниште, фапт каре не-а ши ындемнат сэ не адресэм дупэ експликаций ши ажутор комитетулуй екзекутив ал Советулуй районал де депутаць ай нородулуй, аштептынд дин партя-й сэ дее довадэ де енержие, сэ гэсяскэ о солуционаре уржентэ. Тов. Н. К. Олейник, прешединтеле комитетулуй екзекутив ал Советулуй районал де депутаць ай нородулуй, не комуникэ, кэ, де оарече, о периоадэ де тимп сатул Котовка ера консидерат о ашезаре фэрэ перспективэ, ынтр'адевэр аспектул луй, модул де аменажаре лэса мулт де дорит. Акум ынсэ лукруриле ау луат алтэ ынторсэтурэ: а реынчепут конструкция каселор ной де локуит, креште популация сатулуй, с'а петруит друмул, курсязэ регулат аутобусул Бэлць—Котовка. Проблема аменажэрий сатулуй Котовка с'а афлат ла ординя де зи а шединцей комитетулуй екзекутив сэтеск. Деч, сатул ынтинереште. С'а инаугурат ун монумент ал осташилор кэзуць ын Мареле Рэзбой пентру Апэраря Патрией, а фост плантат ун скуар, с'ау алокат мижлоаче пентру а пурчеде ла репарация клубулуй, ла аменажаря фынтынилор дин локалитате... Дар ын че привеште гардул демолат ал чимитирулуй, атунч, пе кынд ера конструит друмул чентрал, с'а хотэрыт бинеынцелес, сэ се факэ алтул май бун, май фрумос, алтул ноу. Дар дин мотиве кэ ну ажунг браце де мункэ, ну с'а фэкут ла тимп. Локуиторилор сатулуй Котовка ли с'а пропус сэ монтезе гардул ку форце проприй, ын кадрул унуй думиникал, сэ зичем. Ли с'ау елиберат материале де конструкцие нечесаре, дар... нимень динтре локуиторий сатулуй н'а сусцинут пропунеря ачаста. Нимень!

Ауторул ачестор рындурь ва да довадэ де май мулт оптимизм декыт товарэший каре с'ау окупат де проблемеле сатулуй Котовка пынэ ын презент, ынклинат сэ крядэ кэ трэиторий ачестей локалитэць вор урма екземплул вечинилор ши ын чел май апропият тимп ла редакцие ва соси ун ноу рэваш, де астэ датэ ку вешть буне деспре ун ноу думиникал сау клакэ, вешть аштептате де ной ку тоатэ ынкредеря.

Стела НИКУЦЭ

«Копиий ноштри (5 ань, 11 ань) с'ау ымболнэвит грав. Медикул, ынсэ, а рефузат сэ-мь елибересе фоае де боалэ, мотивынд кэ н'аре дрептул. Кум е ординя де елибераре а булетинулуй ын асеменя каз?»

Н. А. ФИЛИПСКАЯ

Сатул Захорна,
районул Шолдэнешть

Конформ лежислацией, булетинул де боалэ пентру суправегеря копилулуй болнав, каре н'а атинс вырста де 14 ань, се елибереазэ пе периоада де каре копилул аре невое де ынгрижире, дар ну май мулт де 7 зиле календаристиче. Мамелор сингуре, фемеилор диворцате ши вэдуве булетинул де боалэ пентру ынгрижиря копилулуй болнав ын вырстэ де пынэ ла 7 ань, поате фи елиберат пе о дуратэ де пынэ ла 10 зиле календаристиче.

Дакэ копилул болнав аре невое де о ынгрижире май ынделунгатэ, атунч пе ачастэ периоадэ се елибереазэ ун чертификат медикал, чей сервеште мамей ка темей де акордаре а кончедиулуй фэрэ менцинеря салариулуй. Ачест кончедиу, ка регулэ, се акордэ ла презентаря чертификатулуй медикал.

«Дупэ абсолвиря школий педагожиче, пиминд дипломэ либерэ ын легэтурэ ку кэсэтория, ам нэскут дой копий-жемень, нереушинд де а мэ аранжа ундева ла лукру. Ла че ажутоаре пот претинде?»

Л. ЛИСНИК

Сатул Черноленка,
районул Дондушень

Фемеиле, каре ау терминат аспирантура, институцииле де ынвэцэмынт супериоаре сау медий спечиале, прекум ши школиле професионале-техниче ши ау фост репартизате ла лукру ын ординя стабилитэ, ын каз де акордаре а кончедиулуй де материитате (елибераря булетинулуй де боалэ респектив) пынэ ла ынчепутул лукрулуй, ажуторул се плэтеште ынчепынд дин зиуа стабилитэ пентру еширя ла лукру (конформ ындрептэрий).

Фемеиле, каре дупэ абсолвиря институцией де ынвэцэмынт, ау примит дипломе либере (адикэ ку дрептул де а се ангажа ла лукру де сине стэтэтор), кончедиул де матерните ал кэрора а фост акордат пынэ а се аранжа ла лукру, ну се плэтеште. Ла фел ну поате фи акордат нич ажуторул уник мажорат (ын легэтурэ ку наштеря копиилор жемень (200 рубле) ши а кончедиулуй парциал плэтит пентру ынгрижиря копилулуй пынэ ла вырста де ун ан, ку плата ажуторулуй де 35 рубле пе лунэ. Де ачесте ажутоаре бенефичиазэ нумай фемеиле-лукрэтоаре сау челе каре ынваць (Д-воастрэ, ынсэ, путець ынкея ун контракт де мункэ, ка май апой сэ апелаць парциал ла ажутоареле дате).

Мамелор каре ну лукрязэ ши ну ынвацэ (кум е ын казул де фацэ) ли се плэтеште нумай ажуторул уник ын легэтурэ ку наштеря копилулуй ын мэриме де 30 рубле (ла дой копий — 60 де рубле). Ачест ажутор се акордэ ла локул де лукру сау де студий ал татэлуй.

«Ам дой копий мичь, пентру каре примям ажуторул де кыте 12 рубле пе лунэ, превэзут пентру фамилииле пуцин асигурате. Контабилитатя а хотэрыт сэ-мь рецинэ сума ажутоарелор примите пе 7 лунь, деоарече ын венитул фамилией н'а фост инклус ажуторул де 35 рубле пе лунэ пентру ынгрижиря копилулуй пынэ ла 1 ан, каре ексклуде дрептул ла еле. Се прочедязэ жуст?»

В. Н. ВЕРДЕШ

Сатул Сэнэтэука,
районул Каменка

Ынтр'адевэр, ажуторул де 35 рубле пе лунэ пентру ынгрижиря копилулуй пынэ ла вырста луй де ун ан се инклуде ын венитул фамилией дин каре се детерминэ дрептул (сау липса луй) ла ажуторул де 12 рубле пе лунэ пентру копиий ын вырстэ де пынэ ла 8 ань, стабилит фамилиилор пуцин асигурате.

Ынсэ сумеле ачестор ажутоаре плэтите ын плус пот фи рецинуте нумай ын казул, дакэ плата пе де-асупра а авут лок ын резултатул уней грешель де калкул (аритметиче) сау ка урмаре а абузулуй дин партя четэцянулуй (презентаря документелор фиктиве, микшораря венитулуй ш. а.).

Дин кончинутул скрисорий реесе, кэ Д-воастрэ н'аць комис абуз. Ын аша каз, лежя ну преведе рецинеря сумелор плэтите ын плус.

Контабилитэций ынсэ ну-й есте интерзис де а вэ пропуне сэ ынтоарчець беневол сумеле индикате.

«Ам 6 копий, деграбэ вой наште ал 7-ля. Ну лукрез. Де че ажутоаре мэ пот букура?»

Н. Г. ЖАРДАН

Сатул Лозова,
районул Стрэшень

Мамеле, каре ау 6 копий, примеск ла наштеря челуй де ал 7-ля ун ажутор уник де 125 рубле. Ынчепынд де ла вырста де ун ан ши пынэ ла чинч ань (ал копилулуй ал шаптеля) вець май прими ажуторул лунар де 10 рубле, превэзут пентру мамеле ку мулць копий.

Ачесте ажутоаре се акордэ де кэтре органеле асистенцей де стат, индиферент де казул, дакэ фемея мунчеште сау ну.

Дупэ кум с'а май експликат, фемеиле каре ну лукрязэ, ну пот прими кончедиу парциал плэтит пентру ынгрижиря копилулуй пынэ ла вырста луй де ун ан. Респектив ын аша каз еле сынт липсите ши де дрептул ла 35 рубле пе лунэ.

«Ам дрептул ла кончедиул парциал плэтит пентру ынгрижиря копилулуй пынэ ла вырста луй де ун ан, дакэ стажиул де мункэ есте де 6 лунь?»

Л. С. ВИКОЛ

Сатул Фырлэдень,
районул Кэушань

Дрептул ла кончедиул парциал плэтит пентру ынгрижиря копилулуй пынэ ла вырста луй де ун ан, ши респектив, плата ажуторулуй де 35 рубле пе лунэ ыл ау нумай фемеиле-лукрэтоаре (сау каре студиязэ) ку ун стажиу де мункэ ну май пуцин де 12 лунь. Ын ачест стажиу се инклуде атыт тимпул де лукру, кыт ши дурата кончедиилор: де матерните, челуй ануал ши фэрэ менцинеря салариулуй.

Аша дар, кынд вець атинже стажиул де ун ан де зиле (аич ел се калкулязэ ынчепынд дин зиуа ангажэрий ла лукру), Д-воастрэ путець апела ла кончедиул парциал плэтит пе периоада рэмасэ пынэ кынд копилул ва ымплини вырста де ун ан.

«Вой авя дрептул ла кончедиул де матерните плэтит, акордат ын тимпул кынд примул копил авя ун ан ши доуэ лунь (адикэ мэ гэсям ын кончедиул фэрэ менцинеря салариулуй)?»

Е. САВИНА

Сатул Дрэгушень,
районул Стрэшень

Конформ ноилор регуль де платэ а ажутоарелор пентру асигурэрь сочиале, кончедиул де матерните се плэтеште ши ын казул кынд ел а фост акордат ын тимпул кончедиулуй парциал плэтит пентру ынгрижиря копилулуй пынэ ла вырста луй де ун ан, прекум ши ын тимпул кончедиулуй фэрэ менцинеря салариулуй пынэ ла вырста копилулуй де ун ан ши жумэтате.

Деачея акум, спре деосебире де регулиле, че акционау май ынаинте, кончедиул де матерните ал фемеий ва фи плэтит ши ын казул, дакэ еа ну шь-а ынтрерупт кончедиул респектив де ынгрижире а копилулуй (адикэ н'а ешит ла лукру ынаинте де елибераря фоий де боалэ).

Ф. КАПША,
консултант журидик
ла Консилиул републикан
ал синдикателор дин Молдова

Мик дикционар де термень кулинарь

Апарел — кремэ финэ препаратэ дин оуэ, лапте, захэр, унт ши ароматизанць (ванилие, есенцэ де ром), фяртэ ла фок мик.

Аспик — субстанцэ желатиноасэ обцинутэ прин ферберя ынделунгатэ а оаселор ши а кэрний, пештелуй.

Батере — а спума ун продус (оу, лапте, фришкэ, смынтынэ).

Бае де апэ — ферберя унор субстанце алиментаре ынтр'ун вас куфундат ын алтул ку апэ клокотиндэ.

Булион — замэ концентратэ де карне.

Декораре — а ынфрумусеца диферите букате, коптурь ку орнаменте дин оуэ, майонезэ, унт, легуме, вердецурь, чоколатэ расэ, мармеладэ, мажюн.

Дегресаре — а скоате грэсимя дин замэ, сосурь ку ажуторул уней лингурь сау шервецелелор де хыртие.

Ескалоп — о букатэ де пулпэ постериоарэ де порк сау де витэ (сау карне дин режиуня шалелор), бэтутэ ку чоканул де букэтэрие ши ыннэбушитэ ын сос де вин.

Кэлире — а фриже фэинэ, легуме фэрэ а ле румени.

Пане — продус (карне, пыржоале) дат прин фэинэ, оуэ ши песмет, апой прэжит.

Шербетнерэ — вас спечиал ын каре се сервеште ынгецата, шербетул.

МОДА

Ын ачесте пажинь вэ пропунем кытева рокий ши ансамблурь де примэварэ пентру диферите оказий, ын каре вець арэта проаспэт ши вець авя диспозицие бунэ.

Мэсура 48—50

[illegible] ку гулер шал

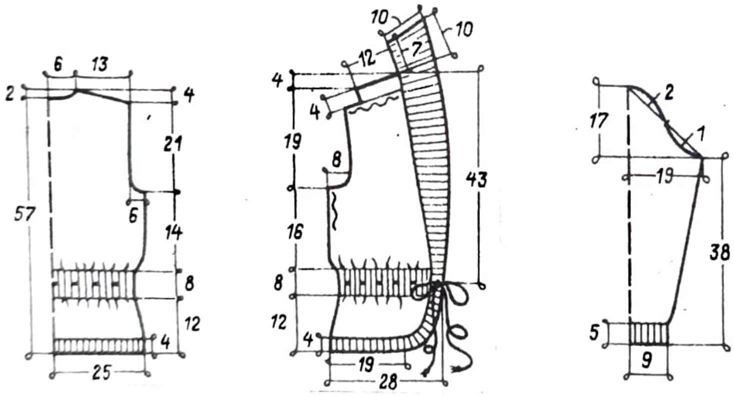

Лынэ: 450 граме де лынэ де кулоаре галбенэ № 15, 6/2 ын 3 фире. Андреле № 4. Ымплетитурэ релиефатэ ши еластик 2×2. Пентру пробэ де озор релиефат луэм 22 де окюрь (нумэрул окюрилор требуе сэ се ымпартэ ла патру плус 2 пентру маржине).

Примул рынд — 4 окюрь ле ымплетим астфел: ла ынчепут ал дойля окь пе фацэ дупэ фирул антериор, пе урмэ примул окь пе фацэ дупэ фирул антериор, урмэтоареле доуэ окюрь — май ынтый ал дойля пе фацэ дупэ фирул постериор, апой примул пе фацэ тот дупэ фирул постериор ши аша пынэ ла сфыршитул рындулуй.

Рындул ал дойля ши тоате рындуриле паре се лягэ пе дос.

Рындул ал трейля — 2 окюрь се лягэ сепарат дупэ фирул постериор, май ынтый ал дойля, пе урмэ примул. Урмэтоареле доуэ окюрь — дупэ фирул антериор, май ынтый ал дойля, апой примул ши тот аша пынэ ла сфыршитул рындулуй (ынтокмай ка ын примул рынд, доар ын ордине де шах).

Рындул ал чинчиля — моделул се репетэ де ла примул рынд.

Спателе ши мынека се ымплетеск ку озор релиефат. Ын партя дин фацэ озорул се рындуеште ку ымплетитура окь де чорап, 12 окюрь озорул, 8 окь де чорап, ынэлцимя 12—16 рындурь. Тоате деталииле се ымплетеск де жос ын сус. Платка се принде де партя дин фацэ, пе каре пуцин о ынкрециць (ка пе десен). Деталииле се асамблязэ. Ла поале се гарнисеште ку окюрь луаць ку крошета, яр ла гыт се крошетязэ ун гулераш-шал ынтокмай ка пе десен.

Торт де кафя

Се яу: 250—300 граме де бискуиць, 250 граме де унт, 200 граме де захэр, 2 лингурь де кафя, о лингурэ де ракиу, о лингурэ де лапте, 25 граме де мармеладэ, коажэ де портокалэ, фрукте дин дулчацэ, мьез писат де нучь, пуцинэ фришкэ.

Се пуне унтул ынтр'ун кастрон ши се бате бине ку захэрул пынэ се обцине о кремэ спумоасэ, се адаугэ прафул де кафя, местекынду-се ын континуаре. Ын алт вас се пун бискуиций мэрунциць ши се адаугэ мармелада тэятэ, коажа расэ де портокалэ, фрукте дин дулчацэ, нучиле писате. Се тоарнэ ракиул, лаптеле ши ла сфыршит ¾ дин кантитатя де кремэ прегэтитэ. Се пуне композиция пе ун платоу, дындуй-се форма ротундэ де торт, де асупра се тоарнэ рестул де кремэ ши се гарнисеште ку нучь писате сау ку фрукте дин дулчацэ.

Се пуне ын фрижидер ши се консумэ а доуа зи де преферинцэ гарнисит ку фришкэ бэтутэ спумэ.

Торт де бискуиць ши какао

Се яу: 300—400 граме де бискуиць, 250 граме де унт, о лингурэ де какао, 200 граме де захэр, ун пахар де лапте, о лингурэ де ракиу, мьез де нучь, ун оу.

Се бате унтул ку захэрул пынэ ла обцинеря уней креме спумоасе. Се адаугэ какао, оул ши се континуэ местекатул. Сепарат се пун бискуиций, се тоарнэ лапте ши се адаугэ ракиул. Дупэ че с'ау ынмуят, се ашазэ пе ун платоу ротунд ун страт де бискуиць, апой унул де кремэ ши унул де нучь писате, ши аша май департе пынэ се терминэ крема ши бискуиций, ултимул страт фиинд де бискуиць, каре се унже ку кремэ, апой се гарнисеште ку нучь писате сау ку фрукте дин дулчацэ.

Се ласэ ла рече кытева оре дупэ каре се сервеште ла масэ.

Торт екстра

Се яу: 10 оуэ, 10 лингурь де захэр, 3 лингурице де фэинэ, 50 граме де какао, пуцин ракиу.

Пентру кремэ се яу: 175 граме де захэр, 2 оуэ, 3 лингурь де какао, 200 граме де унт, 125 граме де маргаринэ, чоколатэ, вишине дин дулчацэ, фришкэ.

Се пун гэлбенушуриле ынтр'ун кастрон ши се бат бине ку захэр пынэ се обцине о кремэ спумоасэ. Се адаугэ фэина чернутэ, какао ши се аместекэ бине. Ла сфыршит се адаугэ албушуриле бэтуте спумэ, аместекынд ушор. Се тоарнэ композиция ынтр'ун вас, се коаче ын ролэ 45 де минуте. Кынд тортул есте фрумос крескут ши руменит пе де-асупра, се ласэ сэ се рэкоряскэ ын форма ын каре с'а копт. Дупэ че с'а рэкорит, се ашазэ пе ун платоу, се тае ын доуэ жумэтэць ши се стропеск ку ракиу. Ынтр'ун вас апарте се пуне захэрул ку оуэле, какао, се аместекэ бине ши се ынкэлзеште ла ун фок мик, пынэ се ынгроашэ композиция. Ынтре тимп се бате спумэ унтул ку маргарина. Кынд композиция дин оуэ ку захэр с'а рэчит, се адаугэ ын васул ку унт бэтут ши се аместекэ бине пынэ се обцине о кремэ оможенэ. Се унг фоиле де торт ку жумэтате дин кантитатя де кремэ, яр ку жумэтатя рэмасэ се унже коптура пе дин афарэ де жур ымпрежур. Тортул се гарнисеште ку чоколатэ расэ ши ку вишине дин дулчацэ.

Пошта редакцией

Паче сэ фие...

Кум ау май трекут аний душь паркэ пе арипэ де пасэре ши нич н'ам принс де весте кынд чей шапте копий ай мей с'ау ымпрэштият каре ши ынкотро, клэдинду-шь куйбул аколо, унде й-а ындемнат норокул: чине ын сателе де пе алэтурь, чине ла Кишинэу, чине токмай ла Москова. Ши-й дрепт, кэ-мь вине греу унеорь кынд мэ порнеск пе оспеце, кэч лунгэ-й каля ши аний апасэ. Дар кум ымь май сар ын гыт непоцеий, познаший, ку кытэ блындеце мэ пробозеште фийка орь фечорул. «Яр ай венит ку женциле плине, мамэ! Де че требуе сэ те остенешть аша, штий кэ авем де тоате».

«Авем, дражий мей, авем. — Паче сэ фие...»

Кынд ый вэд, де сэрбэторь, адунаць ка пе времурь ын журул месей пэринтешть, ымь кынтэ инима де букурие, ши ну вряу нимик, доар де кыте орь й-ой петрече сэ штиу, кэ ынтр'о бунэ зи вор дескиде ярэш портица ши вор бате ла ушэ: «Мамэ, ешть акасэ?»

Вор вени ку тоций ын афарэ де Георге. Кыць ань ын шир тресэрям ла фиече скырцыит де портицэ. Ши доар мь-а спус ом де аич, дин сат, кэ й-а вэзут моартя ку окий луй, дар инима, неындуплекатэ, май кредя... Че-а ынцелес ел дин вяцэ, Георге ал меу, дакэ абя ымплинисе 19 кынд а плекат пе фронт. Че бине ар фи фост сэ-л фи штиут астэзь алэтурь де чейлалць, кэпэтуит ла каса луй, цинынду-шь де мынэ копилаший, алинынду-мь бэтрынеците.

Сэ фие оаре ын цара аста палмэ де пэмынт несфинцитэ де сынжеле челор, каре ну с'ау май ынторс? Сэ фие оаре пе луме дурере май маре ши май дряптэ декыт чя де мамэ?

Блестемат фие де-а пурурь рэзбоюл!

Де кыте орь ымь вэд копиий адунаць ын журул месей пэринтешть, бинекувынтез черул сенин де асупра капетелор лор ши мэ ынкин пынэ ла пэмынт ын фаца челор, каре-л пэзеск.

Анастасия БАЧУ,
пенсионарэ

Сатул Тырнова,
районул Дондушень

Унде ешть, драгэ суриоарэ?

Драгэ редакцие! Мэ адресез думнявоастрэ ши тутурор чититоарелор дин републикэ, сперынд кэ мэ вэ вець ажута.

Дар май ынтый сэ вэ повестеск че с'а ынтымплат. Татэл меу, Петру Каруцэ, нэскут ын сатул Пыржолтень, районул Кэлэрашь, а дечедат ын анул 1944. Дупэ кыцьва ань с'а стинс дин вяцэ ши мама.

Дупэ ачея сора мя, Емилия Петровна Каруцэ, а нимерит ла орфелинатул дин Сипотень. Ын анул 1949 ачастэ касэ де копий с'а десфиинцат ши сора а фост репартизатэ ын алтэ парте.

Ам афлат май тырзиу кэ лукрязэ ла о фабрикэ де ковоаре, дар ну штиу ын че локалитате. Вэ рог фрумос, дакэ чинева куноаште унде се афлэ Емилия, сэ-мь комуниче пе адреса: 467009, РСС Казахэ, ор. Кзыл-Орда, субурбия Титов, каса 16, ап. 2, Каруцэ Василе Петрович.

Вэ мулцэмеск античипат! Фие паче ын вечь ши сэ ну се май деспартэ копиий де пэринць ши фраций де фраць!

В. КАРУЦЭ

Фий феричитэ, мамэ!

...Ыць плэчя фоарте мулт сэ десенезь, мамэ. Ынсэ тимпуриле пе атунч ерау алтеле... Ши астэзь регрець ын суфлет, кэ висул ць-а рэмас неымплинит.

Копилэрие... Че поате фи май фрумос ши май ынэлцэтор ын вяца омулуй дакэ ну копилэрия? Оаре ну ын копилэрие не уйтэм ла лукрурь ку атыта пуритате суфлетяскэ, оаре ну ын копилэрие читим ын окий оаменилор атыта сенинэтате ши бунэтате... Кяр ши фиинд ын етате, оамений, тотуш, континуэ сэ ревинэ ла ачел тимп фэрэ грижь, ла ачя примэ етапэ а веций де унде ынчеп ноциуниле де Патрие, Ом. Деачея поате ши тоате евениментеле че ау авут лок ын копилэрие ле пэстрэм ку атыта сфинцение ши ку атыта крединцэ...

Ши астэзь ымь адук аминте, мамэ, кум не десенай соареле ку разеле луй скынтеетоаре ши не спуняй: «Дражий мей, ымь плаче сэ десенез соареле, деоарече ел аре мениря де а-й фаче пе оамень май бунь, май мэрець, май ынэлцэторь». Ыць ера драг сэ десенезь копиий жукынду-се ын ограда школий, оамений ынторкынду-се де ла лукру ку феце войоасе ши зымбете сенине... Те висай ынвэцэтоаре де десен... Ши астэзь порт ку мине десенеле тале.

Дупэ рэзбой ай депус черере принтре примий де а ынтра ын колхозул «8 Мартие», районул Дрокия. Те дучяй дездедиминяцэ ши те ынторчяй обоситэ одатэ ку асфинцитул соарелуй. О, кум те май аштептам ла ун колц де друм сэ-ць дучем мэкар кыт де пуцин сакоша чея ку торць негре че адучя а цэрынэ калдэ ши а ярбэ верде. Ши ажунгынд акасэ не ымпэрцяй ла тоць кыте о букэцикэ де пыне, спунынд кэ-й де ла епуре. Кыт де густоасэ ера пыня чея, мамэ!

Кынд не май ридикасем, не фэкусе тата ши ноуэ ниште сэпушоаре де-ць ера май маре драгул сэ те уйць ла еле. Не симцям атыт де букурошь, кэ прэшям ын рынд ку тине, мамэ. Куржяу бробоане де судоаре пе фрунциле ноастре, дар не симцям атыт де бине кэ путем ымпэрци ку тине букурия мунчий.

Дар апой, терминынд школа, не луасем зборул каре ши ынкотро, лэсындуте фэрэ ажутор, драгэ мамэ.

Де фиекаре датэ, кынд не скрияй скрисоаре, не комуникай сэ веним май репеде акасэ, кэч ай адунат мултэ пыне де ла епуре.

Кыт де греу сау де ушор не-ар фи, те авем ынтотдяуна лынгэ ной, мамэ. Пентру нопциле тале де несомн, пентру зилеле плине ку грижь, стынд де веге ла лягэнул копилэрией ноастре тихните, ной ыць мулцэмим дин суфлет, ыць сэрутэм мыниле бэтэторите де мункэ ши арсе де соаре, каре пот фи атыт де пухаве ши мой, фрунтя ынкрестатэ де вырчь ши куте адынчь, окий тэй калзь ши сенинь, ымбиеторь де луминэ ши кэлдурэ оменяскэ.

Ын дар ыць тримитем ши ной соареле ку разе мулте ши калде че ынкэлзеште тоатэ омениря. Норок, вое бунэ ши чер сенин!

Еужения РУСАНОВСКАЯ,
аспирантэ ла АШ а РСС
Молдовенешть

Дор де каса пэринтяскэ

Се апропие маря сэрбэтоаре а ынтрегулуй попор советик — Зиуа Бируинцей. Ши ной, тинерий осташь, не апропием де ачест евенимент ку ной сукчесе ын инструиря политикэ ши де луптэ.

Аич ла ной, департе де баштинэ, аерул Молдовей мэ урмэреште ши-мь рэсколеште адучериле аминте.

Ла Скорцений мей дин пэрциле Теленештилор, мэ аштяптэ пэринций, фраций ши сурориле, консэтений. Тоць ачей, каре петрекынду-мэ ла даторие, шь-ау екпримат ынкредеря, кэ еу, влэстарул ачестуй сат, вой ста мереу де веге ка помул цэрий меле сэ фие вешник верде.

И. ГРИЗА,
осташ

Вреря тинеретулуй

Че ар да омул сэ айбэ мереу ун чер пашник де асупра капулуй, че ар фаче ел ка сэ трэяскэ ынтру лиништя ши мулцэмиря мунчий сале ши а семенилор сэй?! Зик аша ши мэ гындеск ла виторул ностру, ал женерацией тинере. Ной сынтем гата сэ жертфим ардоаря брацелор, тот еланул нумай ка сэ фие тихнэ пе Планетэ.

Пе рэбожул де активитате ал комсомолицтилор ноштри сынт ынскрисе мулте фапте фрумоасе, инициативе, че вин сэ сприжине пачя, солидаритатя динтре тоць тинерий глобулуй.

Аша дар, еу вотез пентру паче. Ши вом сусцине ши май ферм ачастэ позицие ла чел де-ал XII-ля Фестивал мондиал ал тинеретулуй, каре ышь ва десфэшура лукрэриле ын вара ачестуй ан ла Москова.

Родика МУСТЯЦЭ,
комсомолистэ

Сатул Котул-Морий,
районул Котовский

Редакцией пошта

Май цинець минте?..

Атунч, ын аний грей, ындатэ дупэ салвеле Марий Бируинце асупра душманулуй, ной, копиий орфань, ерам адунаць де пе друмурь орь адушь де чинева динтре нямурь ла каселе де копий. Ла ачя дин сатул Гэвэноаса, районул Вулкэнешть, не-а ынтылнит о тынэрэ фатэ ку лакримь ын окь. Дакэ чинева динтре матурь се кэина, кум кэ сынт мулць, пря мулць де алде ной, думняей ыл конвинжя, кэ дакэ попорул советик а кыштигат о аша маре бэтэлие, де че адикэ ну шь-ар едука ши орфаний сэй?

Тоатэ лумина соарелуй се концентра ын окий едукатоарей ноастре Клаудия Филиповна Якименко, ын палмеле ей калде, каре не мынгыяу. Дакэ не гэся аскуншь ши плынгынд ын вре-ун колц, штия: ну де фоаме орь де фриг. Ындатэ апречия жуст ситуация: де дорул мамей. Де кыте орь м'аць скос дин аскунзиш, Клаудия Филиповна, спунынду-мь: «Хай, фатэ драгэ, н'о май кема... Ешть маре. Я акуш вей авя зече ань...» Ынколо ворбеле ей ымь скэпау, ну ле май ынцележям. Копилэрия ну вроя сэ се ымпаче ку реалитатя крудэ — липса мамей, ынсэ мынгыериле ши ворба молкомэ мэ реадучяу ла вяцэ. Орь кынд вре-о фетицэ ынчепя сэ кынте: «Еу сынт копил ал нимэнуй», имедиат не пропуня ун алт кынтек май виой, май весел, кум ера пе атунч «Шагала девушка в солдатских сапогах», венит пынэ ла ной де пе лунжиле друмурь але рэзбоюлуй нумай че терминат.

Вэ аштептам мереу, вэ куноштям паший, мереу дорям сэ аузим пынэ ши вочя думнявоастрэ. Ам фост мулць, яр думнявоастрэ уна. Тотуш сперэм, кэ поате тимпул ну в'а штерс дин мемоарие, дакэ ну кипуриле ноастре, мэкар унеле трэсэтурь але фирий, каре не ерау проприй. Ши пентру ка сэ вэ ажутэм сэ вэ аминтиць де ной, вэ спунем ка алтэдатэ: «Бине в'ам гэсит!» Ной, адикэ Тамара Негру, Дуня Бузату, Лена Калин, Катица Кэпэцынэ, Василица Кептене, Ион Жантык, Лена Блидару, Василе Сумурдук, Володя Паскал ши мулць алций, каре вэ пэстрязэ кипул драг.

Вэ май адучець аминте де соба ноастрэ? Кынд ерниле ерау жероасе еа абя де май респира а кэлдурэ. Гэсяць ун мижлок, акум доар не дэм сама, чел май потривит де а не ынкэлзи. Адунам патуриле ши пэтуриле ла ун лок. Ши рэмыняць ку ной, депэнынду-не повешть. Ши се топяу слоюриле де гяцэ де пе инимиле ноастре мултпэтимите де копий орфань.

Ла рекреаций вэ жукаць лаолалтэ ку ной. Май цинець минте? Кяр дин примеле зиле але афлэрий меле ын каса де копий кэутам ун локушор лынгэ инима думнявоастрэ пентру а фи май таре, май дырзэ ын вяцэ. Ши ам гэсит! Ла фел ка ши колежий мей орь фрацийи ши сурориле, кум не адресам унул алтуя. Унуя ый акордаць атенцие чева май маре, пе алтул ыл лэудаць, пе челэлалт ыл ындемнаць. Ши ку тоций не букурам, не симцям феричиць.

Дар кытэ вое бунэ домня кынд не прегэтям де сэрбэторь! Кредем, кэ н'аць уйтат брадул де Анул Ноу дин '47. Се апринсе лумынэриле ши ынтрегул пом се скэлдасе ын склипирь ка о фэклие. Яр ной ерам ын рокице де тифон. Не-а рэмас пе тотдяуна ын меморие ачел ревелион фрумос, кэч не симцисем пе ун тимп ка акасэ, ын сынул фамилией.

Кадоуриле де атунч! Еле не ерау май скумпе ка орьче. Цин минте кум ми с'а ынмынат о кутие де крейоане колорате ын сала архиплинэ а клубулуй ностру.

Ной, ачей копий ай рэзбоюлуй, сынтем демулт пэринць ши кяр буней ши буничь, мунчим, не букурэм де тихнэ, де белшуг, де феричиря женерацией тинере. Катица Кэпэцынэ ши Ленуца Калин сынт сурорь медикале, Василе Сумурдук е електричиан ла о узинэ, Тамара Негру е инжинер, Ион Жантык лукрязэ ла ун бироу де конструкцие, Дуня Бузату е педагог...

Дин ындемнул инимий, ной, фоштий копий де ла орфелинатул дин сатул Гэвэноаса, не ынкинэм адынк ши не експримэм немэржинита рекуноштинцэ Партидулуй Комунист, Гувернулуй Советик, Патрией-маме пентру кэ не-ау крескут ши инструит пэринтеште.

Яр адучериле аминте ши еле сынт о мулцэмире дин партя-не буней ноастре едукатоаре Клаудия Филиповна Якименко, каре не-а фост а доуа мамэ.

Мария МЭРГЭРИТ

ор. Кишинэу

Ку адынкэ плекэчуне

Ымь фак датория де осташ. Сынт мындру кэ мэ афлу ын рындуриле челор пашничь солдаць, каре сынт скутул де нэдежде ал цэрий.

Акасэ, ын сатул Бэдичень, районул Сорока, ау рэмас чей май скумпь ши дражь — соция ши фечорашул Игор.

Вряу сэ-й мулцэмеск скумпей меле Веруца кэ-л креште ши едукэ пе Игор, буней меле соакре, каре ле поартэ грижэ зилникэ ачестор доуэ фиинце.

Яр еу, ла рынду-мь, вой апэра пачя.

Игор ДОРОГАН,
сержент инфериор.
Унитатя Н.

А доуа вяцэ

Ку тоате кэ омул се наште о сингурэ датэ, посибилитэциле нелимитате але медичиней ыл фак сэ суправецуяскэ унеорь, афлынду-се ын чя май критикэ ситуацие. Аша кум с'а ынтымплат ку фийка мя Лариса Каска, интернатэ ын секция де кируржие а спиталулуй № 3 дин Кишинэу. Шапте оре а дурат интервенция кирурживкалэ. Шапте оре медичий Ф. И. Кремер, С. П. Терентий, К. А. Падука, Ф. И. Кэрэруш, сурориле медикале С. Попа, М. Мавродий ш. а. ау луптат пентру вяца фийчий меле ши ау скэпат-о дин гяреле морций.

Сокот кэ ла 26 юлие 1984 Лариса с'а нэскут а доуа оарэ. Ши де дата ачаста чей каре ау реадус-о принтре вий ау фост медичий.

Ка мамэ ле дореск мултэ, мултэ сэнэтате, нумай феричире ын вяцэ ши доар зымбете дин партя пачиенцилор, зымбете де сэнэтате ши вое бунэ.

Мария СЫРБУ

ор. Кишинэу

ДЕ ЧЕ РЕДАКЦИЯ Н'А АЖУТАТ?

Валентина К. Мугуряну дин сатул Бучумень, районул Унгень, се плынжя редакцией, кум кэ директорул совхозулуй дин локалитате ну вря сэ-й акорде ун ажутор бэнеск, дрепт де каре диспуне фиекаре мембру ал колхозулуй, дакэ аре ун стажиу де мункэ ну май мик де дой ань. Казул а фост черчетат ла фаца локулуй де кэтре лукрэторий КОМИТЕТУЛУЙ ЕКЗЕКУТИВ АЛ СОВЕТУЛУЙ РАЙОНАЛ ДЕ ДЕПУТАЦЬ АЙ НОРОДУЛУЙ. Ф. П. ГОНЧАРУК, ПРЕШЕДИНТЕЛЕ КОМИТЕТУЛУЙ респектив, не-а тримис урмэторул рэспунс: «Ынтр'адевэр, Валентина К. Мугуряну с'а адресат дупэ ажутор, дар й-а фост респинсэ череря. Ши ятэ дин че каузэ: ын анул 1983 еа а лукрат ын совхоз нумай 27 де зиле. Ын анул урмэтор 1984 — 114 зиле. Ку о асеменя атитудине фацэ де мункэ, кондукэторий господэрией сынт ын дрепт сэ ну-й сатисфакэ черерея пентру ажутор». Ын казул думнявоастрэ, драгэ Валентина К. Мугуряну, нич редакция ну вэ поате ажута ку нимик. Мунка есте мункэ ши индемнизаций и се дау нумай ачелуя, каре лукрязэ бине.

ЧИТИТОРУЛ СЕМНАЛЯЗЭ, РЕДАКЦИЯ ИНТЕРВИНЕ

Мотив... немотиват

Сорока. Ун груп де господарь дин сатул Косэуць мунческ де мулць ань ла фабрика де трикотаж дин Сорока. Аутобусул ынтреприндерий ый дуче ши-й адуче. Дар ятэ кэ ун тимп ынделунгат шоферий ну вроияу сэ кобоаре пынэ ын чентрул сатулуй. Де аколо, ынсэ, де унде ый лэсау пе пасажерь, уний май авяу де фэкут километри ынтрежь пынэ акасэ. Каре ера мотивул? Друмул аварият. Че-й дрепт, а фост мулт тимп аварият, дар де вре-ун ан друмул а фост репарат. Шоферий, ынсэ, дин инерцие, суб ачелаш мотив, аша ши ну май вроияу сэ-й дукэ пе оамень пынэ ла дестинацие. Ера, де фапт, ун мофт ал шоферилор. Ын презент лукруриле ау фост пусе ла пункт. Деспре ачаста не информязэ **С. Спиней, локцииторул прешединтелуй комитетулуй екзекутив ал Советулуй районал де депутаць ай нородулуй.**

Сэ штие алтэ датэ...

Бендер. Дин кауза Галиней Г. Полишчук, шефа офичиулуй районал поштал, товарэша Галина Г. Браила дин сатул Марияновка-де-Жос, районул Суворов, н'а путут сэ-шь ее ла тимп баний пентру мунка дин деплаcэриле ын функцие де сервичиу. **В. А. Галата, локциторул прешединтелуй комитетулуй екзекутив ал Советулуй районал де депутаць ай нородулуй,** не-а комуникат ынтр'ун рэспунс, кэ пентру неглиженца де каре а дат довадэ Г. Г. Полишчук ын казул аминтит, думняей а фост липситэ де премий пе ултимеле трей лунь але анулуй трекут.

Дакэ вынзэтоаря ну вря...

Ниспорень. Вынзэтоаря Мария М. Мацкан де ла магазинул дин сатул Селиште ну вроя сэ примяскэ стиклеле гоале, пе каре господарий ле адучяу. Азь ну вроя, мыне — ну. Оамений, каре май тинерь ши май дескуркэрець, ау порнит сэ ле каре ын район. Аколо ле примеск. Дар чей май бэтрынь ши май непутинчошь ле грэмэдяу акасэ. Пынэ с'ау гэсит вре-о кыцьва ши ау скрис ла редакцие. Акума, дупэ че а ынкасат о мустраре, Мария Мацкан е де акорд... сэ примяскэ стиклеле. **В. Руссу, шефул дирекцией асочиацией районале де консум,** не-а информат, кэ ын чел май апропият тимп ын Селиште ва фи дескис ун пункт спечиал де примире а стиклелор де ла популацие.

Гросоланул

Окница. Шоферулуй М. Ф. Мотрук, каре екзекутэ рутеле Отачь—Окница прин Хырбова, и с'а нэзэрит ынтр'о бунэ зи, кум кэ пасажерий сынт ачей каре требуе сэ-й ынтре луй ын вое, дар ну ел пасажерилор. Ши дакэ й-а венит аша идее жениалэ, тот ын зиуа чея, авынд ын аутобус вре-о 15 пасажерь дин Хырбова, ажунжե ын орэшелул Фрунзе, опреште машина ши вря сэ-й дее жос, спунынду-ле кэ ел ын Хырбова ну се дуче суб мотивул кэ друмул ну-й репарат. Оамений се револтэ, ну кобоарэ. Атунч шоферул Мотрук ынтоарче аутобусул ши-й адуче пе хырбовенень ынапой... ла Окница. Тимп де вре-о кытева оре, кыт ау аштептат алт аутобус, оамений не-ау скрис деспре исправа луй Мотрук. Ной, ла рындул ностру, л-ам ругат пе **Н. Фазлы, шефул дирекцией републикане де продукцие а транспортурилор де пасажерь,** сэ черчетезе казул ши сэ ее мэсурь. Сэ ведець че мэсурь с'ау луат: и с'а дат о мустраре шоферулуй Мотрук! Л-ау арс ну алта! Ну не-ам мира, дакэ ынтр'о бунэ зи, дупэ о асеменя педяпсэ, шоферул Мотрук ар рефуза ын женере сэ ясэ ку аутобусул дин гарэ...

«...Да ел те тримите ла прэшит»

Шолдэнешть. Сатул Олишкань е о господэрие маре ши ку мултэ луме. Ши фиекаре аре невое де о бутелие де газ-бутан. О сингурэ персоанэ ну е ын старе сэ-й апровизионезе пе тоць. Кондучеря колхозулуй се фаче а ну ынцележе ситуация. Дар нич ну казул ачеста й-а фэкут пе сэтень сэ се плынгэ редакцией. Алта е ла мижлок. Ын сат трэеск ши категорий де оамень ай мунчий каре ну сынт мембри ай колхозулуй. Токмай ачештя ау ши скрис: «Ла ной ын сат газул ыл ымпарте прешединтеле Ионку. Те дучь ши-й черь газ, да ел те тримите ла прэшит...»

А. Томин, прешединтеле комитетулуй екзекутив ал Советулуй районал де депутаць ай нородулуй, не-а комуникат, кэ проблема газулуй н'а фост резолватэ дин «неглиженца кырмуирий колхозулуй». Пынэ ла урмэ прешединтеле колхозулуй локал В. Ионку а ынцелес, кэ требуе сэ май ангажезе ун ом ын скопул дистрибуирий ла тимп а бутелиилор ку газ.

Патру ань фэрэ де радио

Каменка. «Ной трэим ла маржиня сатулуй. Стылпий линией електриче сынт де лемн ши-с векь. Пе вынтурь марь се прэвэлеск ши рэмынем фэрэ луминэ. Де вре-о патру ань нич о емисиуне де радио ну май аузим тот дин ачастэ каузэ. Орь де кыте орь не-ам адресат кондукэторилор сатулуй, ну не-ау луат ын самэ ши нич мэсурь н'ау луат». Ятэ че скрисоаре не-а тримис ун груп де локуиторь дин сатул Темелеуць. **В. Панфиле, прешединтеле комитетулуй екзекутив ал Советулуй районал де депутаць ай нородулуй,** кэруя й-ам реадресат плынжеря, не-а рэспунс, кэ ситуация ануме ачаста есте, дар кэ ын анул де фацэ нумайдекыт ва фи репаратэ линия електрикэ. Сэ сперэм кэ аша ва фи.

Пролетарь дин тоате цэриле, уници-вэ!

Фемея Молдовей

№ 4 (400)
АПРИЛИЕ 1985

РЕВИСТЭ СОЧИАЛ-ПОЛИТИКЭ ШИ ЛИТЕРАР-АРТИСТИКЭ

ПУБЛИКАЦИЕ А ЕДИТУРИЙ КОМИТЕТУЛУЙ ЧЕНТРАЛ АЛ ПК АЛ МОЛДОВЕЙ

АПАРЕ ДИН ЯНУАРИЕ 1951

Редактор-шеф
Е. Ф. ЖМЕРЕНЕЦКАЯ

Колежиул де редакцие:
ДАМИАН Е. С.,
ЕШАНУ Л. Н.,
ЗАХАРОВА М. Г.,
КИРИЯК Н. П.,
ЛУПУШОР Т. А.,
МЕЛНИК А. В.,
ПРИМАК А. П.

Редактор артистик
А. ГУЦУ
Коректор
Л. РЕШЕТНИК
Фоторепортер
Е. СЕМЬОНОВ

Дат ла кулес 19-02-85.
Искэлит пентру типар 21-03-1985.
АБ 00383.
Форматул 60×90¹/₈.
Типар офсет.
Коль де типар конв. 4,0
Коль едит. 6,0
Импр. кром.-конв. 9,5
Тиражул 307137.
Ком. 1532.
Прецул 25 коп.

Адреса редакцией:
277012 Кишинэу,
страда Пушкин,
№ 22,
Каса пресей.

Телефоанеле:
редакторул-шеф — 23-31-64,
секцииле редакцией — 23-40-79, 23-40-80.

Типография Едитурий Комитетулуй Чентрал ал ПК ал Молдовей, декоратэ ку орденул «Инсигна де Оноаре», Кишинэу, стр. 28 юние, № 45.

«Фемея Молдовей»
(«Женщина Молдавии»)
Ежемесячный журнал Издательства ЦК КП Молдавии.
Выходит на молдавском языке.

●

КОПЕРТЕЛЕ НОАСТРЕ:

Ын прима пажинэ: ун груп де ветеране але Марелуй Рэзбой пентру Апэраря Патрией ын оспецие ла осташий уней гарнизоане дин дистриктул милитар Одеса.

Ын пажина а патра: ун омажиу поетулуй Ливиу Дамиан ла чей 50 де ань ымплиниць.

Фотографий де
Е. СЕМЬОНОВ,
Н. РЭЙЛЯНУ
ши И. ЗЕМШМАН

© Едитура КЧ ал ПК ал Молдовей. «Фемея Молдовей», 1985.

Бунелул ши непоцелул — мындрия чя маре а буничий.

Фотографие де **В. Тудосе**
ор. Шолдэнешть

«Дулчя мя копилэрие»

Порнит ын журул глобулуй...

Фотографие де **И. Взоров**
ор. Кишинэу

Диалог де паче...

Фотографие де **Т. Штефан**
ор. Кишинэу

Ла сорць ку вулпя.

Фотографие де **М. Рэу**
ор. Кишинэу

Ла соличитэриле думнявоастрэ

Нинела КАРАНФИЛ

Ынчерк сэ купринд ку гындул чей чинчспрезече ань дин клипа кынд Нинела Каранфил а апэрут пе счена Театрулуй молдовенеск Академик «А. С. Пушкин» ши сэ алег чея че-й есте май апроапе де фиря ей, че-й есте характеристик. Аш сублиния доуэ калитэць: воинцэ ши бунэтате. Кум с'ау манифестат ачесте калитэць, унде ле есте изворул лор? Кынд вэзу лумя, Нинела май ынтый ышь вэзу чей патру фраць ши сурорь алэтурь де пэринць, апой куноску ши алте феце, алтэ луме дин Чимишлия. Абсолвинд унспрезече класе, сусцине екзамeнеле де адмитере ла факултатя де акторие а Институтулуй де артэ театралэ «А. В. Луначарский» дин Москова. Улуитэ де фрумусеця лумий, абсоарбе зи де зи лекцииле ла Олга Ивановна Пыжова, о маре актрицэ ши професоарэ, елева луй К. С. Станиславский, яр сериле ши ле петрече ла театреле дин Москова. Ын 1969 дебутязэ пе счена Театрулуй молдовенеск Академик «А. С. Пушкин» ын спектаколул де дипломэ «Тангоул криминал» де Е. Ранет ын ролул уней фете пе нуме Кет, о фире че девиясе пря девреме де пе каля дряптэ а веций. Дебутул девине ун евенимент пентру театрофилий дин Кишинэу. Деспре Н. Каранфил се ворбеште. Дар вяца аре ши алте кулорь, ну нумай розе. Феста шь-о жоакэ ынсэшь актрица. Пэрэсеште счена пе о микэ дуратэ де тимп ши девине педагог ла Институтул де арте «Г. Музическу», дар... ярэш ачел «дар». О роаде носталжия пентру сченэ, ну-шь поате ерта грешелиле ши ынцележе поате чел май импортант лукру ын лумя театрулуй, кэ тотул депинде нумай де тине, требуе сэ ай куражул сэ те анализезь пе тине ынсуць ши с'о порнешть де ла ынчепут де фиекаре датэ, кынд примешть ун рол ноу. Астфел ынчепусе а-шь манифеста воинца! Уйтэ де тоате, ревине ла сченэ. Ревине ку тоате дурериле че ле акумуласе, пентру кэ вяца ый май прегэтисе ши алте ынчеркэрь. Вря сэ ынвеце де ла ун режизор, де ла алтул, ну аштяптэ сэ и се дя мурэ ын гурэ, урмэреште атент че се ынтымплэ ку колежеле ши колежий сэй ын сченэ, се стэруе сэ ынцелягэ тайна суфлетелор лор ши сэ-шь кобоаре привиря ын суфлетул сэу Рэбдэтоаре тречe Нинела Каранфил прин арта театрулуй, фиекаре пас ый девине тот май сигур, блындеце ши ынцелепчуне рэсунэ ын версуриле пе каре адеся ле речитэ ла радио сау телевизиуне. Ау обсерват-о ши режизорий де ла «Молдова-филм» ши импортант есте кэ апариция ей, деокамдатэ ын ролурь епизодиче, ыць рэмыне ын мемоpие.

...Мерг де мынэ цинынду-се мама ши фийка — Нинела Каранфил ши Лаура, каре пэшеште грэбит, ну пуне нич о ынтребаре. Азь ну поате ворби ку мэмика деспре челе вэзуте ши аузите ла грэдиницэ. Азь мэмика е некэжитэ, е обоситэ, е кам нервоасэ... Паркэ нич ну е мэмика ей. Паркэ е танти Лиза дин спектаколул «Каса» сау поате е Лудмила дин «Ретро», сау аста... кум ый зиче, дин «Каса Бернардей Алба», ынкэ ну й-а рецинут нумеле... Мама ши фийка се ындряптэ спре театру, театрул каре е вяца мэмикэй ши, деч, е ши вяца микуцей Лаура...

Вениамин АПОСТОЛ

Ливиу ДАМИАН

Ла 50 де ань

ПРЕЦУЛ 25 КОП.
ИНДЕКС 77041

Де веге ла кумпэтул вербелор стэ ун необосит аниматор ал скрисулуй молдовенеск — поетул Ливиу Дамиан. Й-аш зиче Плугар ал Глией литераре ши Навигатор ал Пачификей ворбирь. Ыл куноск май алес плугарий, ынвэцэторий ши гароафеле републичий, кэрора ле-а дедикат аутографе де дор.

Нэскут ла 13 мартие, 1935, ын сатул Стрымба (Лядовений де азь ай Рышканилор), ын ачест рэстимп де аржинт постул, кред еу, а ымбогэцит ку ной ынсуширь професионале ынделетничиря пэринтелуй Думисале, Штефан Дамиан, каре пынэ азь есте ын Комитетул екзекутив ал Лядовенилор вредникул Респонсабил де друмуриле баштиней. Моштенинду-й сенинатэрие де кужет ши ун инстинкт ыннэскут ал ворбирий, умед кургэтоаре ка ворбеле Рэутулуй прин гура Кублтей, постул Ливиу Дамиан аре пентру орьче ымпрежураре мэсура екзактэ а кувынтулуй, репрезентынду-не демн ши онест ла орьче нивел де речепцие ши комуникаре. Мь-адук аминте, кэ ла Конферинца VI унионалэ а тинерилор скрииторь (1981) Ливиу Дамиан фиинд унул дин кондукэторий семинарулуй де поезие, партичипанций не рекуноскусерэ, читез, «феричиря де а-л авя ын пряжмэ ши а ынвэца де ла Ел». Фиреште, с'ар кэдя сэ-й везь кыт де кыт скэпэраря окилор, сэ-й аузь акчентул инконфундабил, пентру а-л ынцележе ши а ынвэца де ла Ел кыт де кыт. Дар Ливиу Дамиан ну-й ун призониер ал Кыт-де-кытулуй, чи ун рапсод ал стэрилор тулбурэтоаре.

Регретатул поет ал кулорилор Аурел Давид й-а сурпринс портретул ачестор трэирь ануме суб семнул фрунзей, крескуте дин тулпина ворбитоаре а лимбий матерне. О анумитэ «парте де збор» а ачестей фрунзе с'а рефлектат ын кэрциле Думисале — ачесте кроничь але бэтэлией де уркуш спиритуал. Пентру кэрциле «Диалог ла маржиня орашулуй» ши «Маратон» ын анул 1984 и се дечерняээ Премиул де Стат ал РСС Молдовенешть. Астфел рекуноштинца публикэ а апречият дин плин пробитатя чивикэ ши лирикэ а ачестуй талент вигурос. Ел поате фи ынтрекут ын искусинца бродерией де метафоре орь ын ревэрсаря лакримий дуйоасе, дар ын лучидитатя демонстрацией пе виу а мажией де лимбэ матернэ, а демнитэций ноастре суфлетешть, а мынуирий ынтрегулуй арсенал ал културий ноастре — Ливиу Дамиан рэмыне а фи Неынтрекутул.

Ион ХАДЫРКЭ

ЫНВЭЦЭТОРИЙ ДЕ ЛА САТЕ

Мэ рог пентру ынвэцэторь
ачей зидиць ынтре каете.
Мэ рог де вой, бэець ши фете
че-й некэжиць де мулте орь.

Де рэмыняу ши ей плугарь
ка фраций лор легаць де фире
поате кэ-авяу азь нервь май тарь
ши-о май ыналтэ прецуире.

Деши кемаря — вряу с'о спун —
ышь фаче датория сфынтэ
ши к'ун кувынт, дакэ е бун
ши дакэ ел бинекувынтэ.

Де тинерь ау плекат дин сат
лэсынд аколо лок де касэ
ши-ун плуг сэ ясэ ла арат
ши драгостя чя май фрумоасэ.

Сэ ну уйтэм, сэ ну уйтаць —
с'ау дус сетошь де'нвэцэтурэ
копиий сатулуй кураць
сфиошь, ку «буна зиуа»'н гурэ.

Кум ау трэит? Картофь прэжиць
де-авяу — пэря кэ ау де тоате
ынарипаць ши 'нсуфлециць
кэ тинереця тотул поате.

Ау принс май мулт сау май пуцин
дакэ-ау авут де унде принде
ал кужетэрий дулче кин
дескоперинд ши ной кувинте.

Ау склипуит кум ау путут
бань пентру-о карте сау о хартэ
пентру'н албум че-а ынкэпут
челебре опере де артэ.

Кынд с'ау ынторс — ей ну май сус
ау врут сэ фие ка орькаре
дар фииндкэ-авяу чева де спус
кум орьче спирит тынэр аре

ау арс, с'ау дэруит де тот
дакэ ну тоць — мажоритатя
мергынд ку сатул кот ла кот
топинду-шь — примий — сэнэтатя.

Ле-адук о флоаре ын придвор
ка о луминэ 'нтырзиятэ
ши'мбрэцишез — ку вяца тоатэ —
рисипа суфлетулуй лор.